WOLLIN

SYSTEMATIC SPRAYING TECHNOLOGY

PS16XL

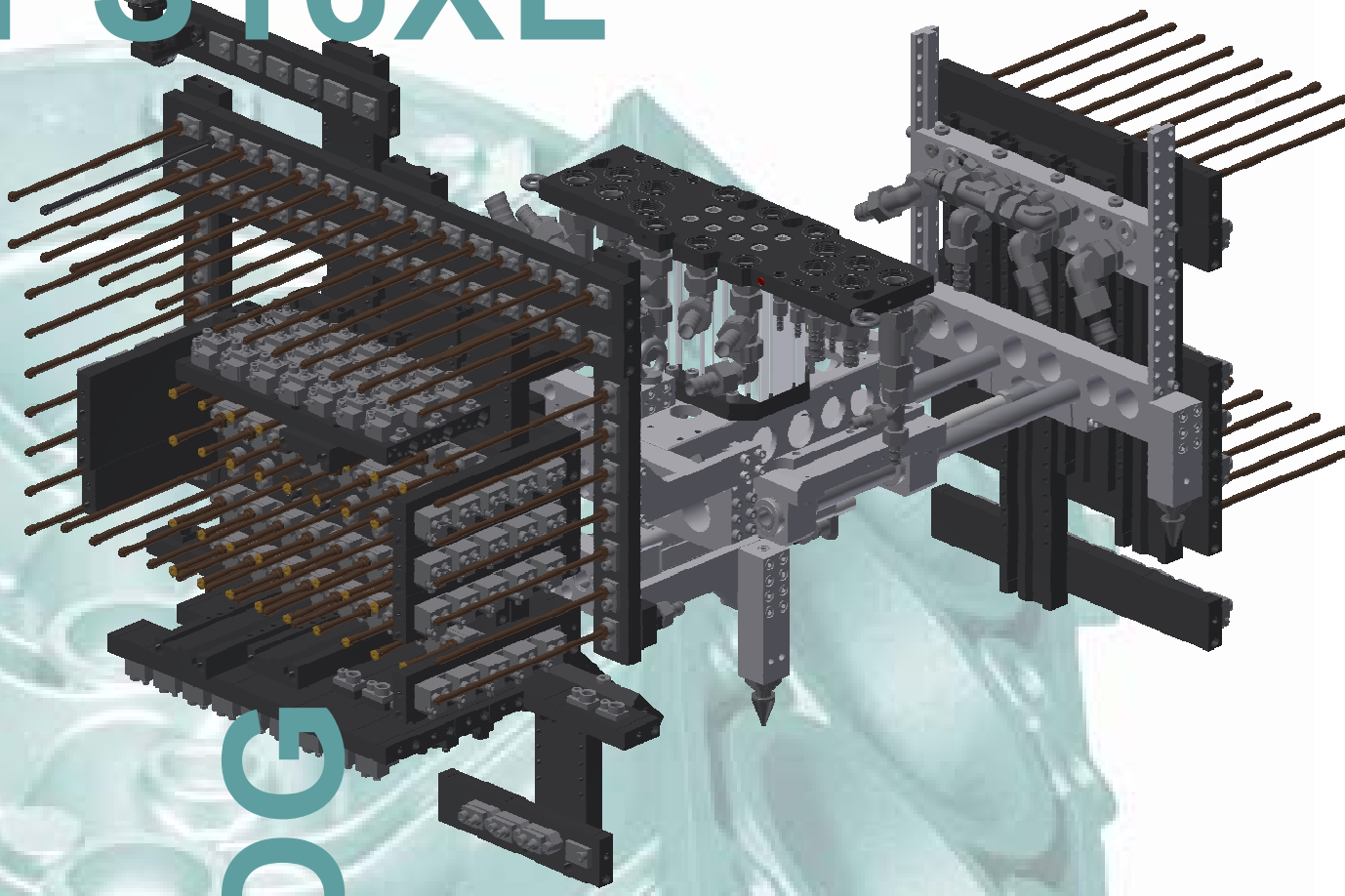

KATALOG
CATALOG

gedruckt am/printed on: 25.5.2020

WOLLIN
SYSTEMATIC SPRAYING TECHNOLOGY

Artikelgruppe 11 Zubehör
prod.group 11 addons

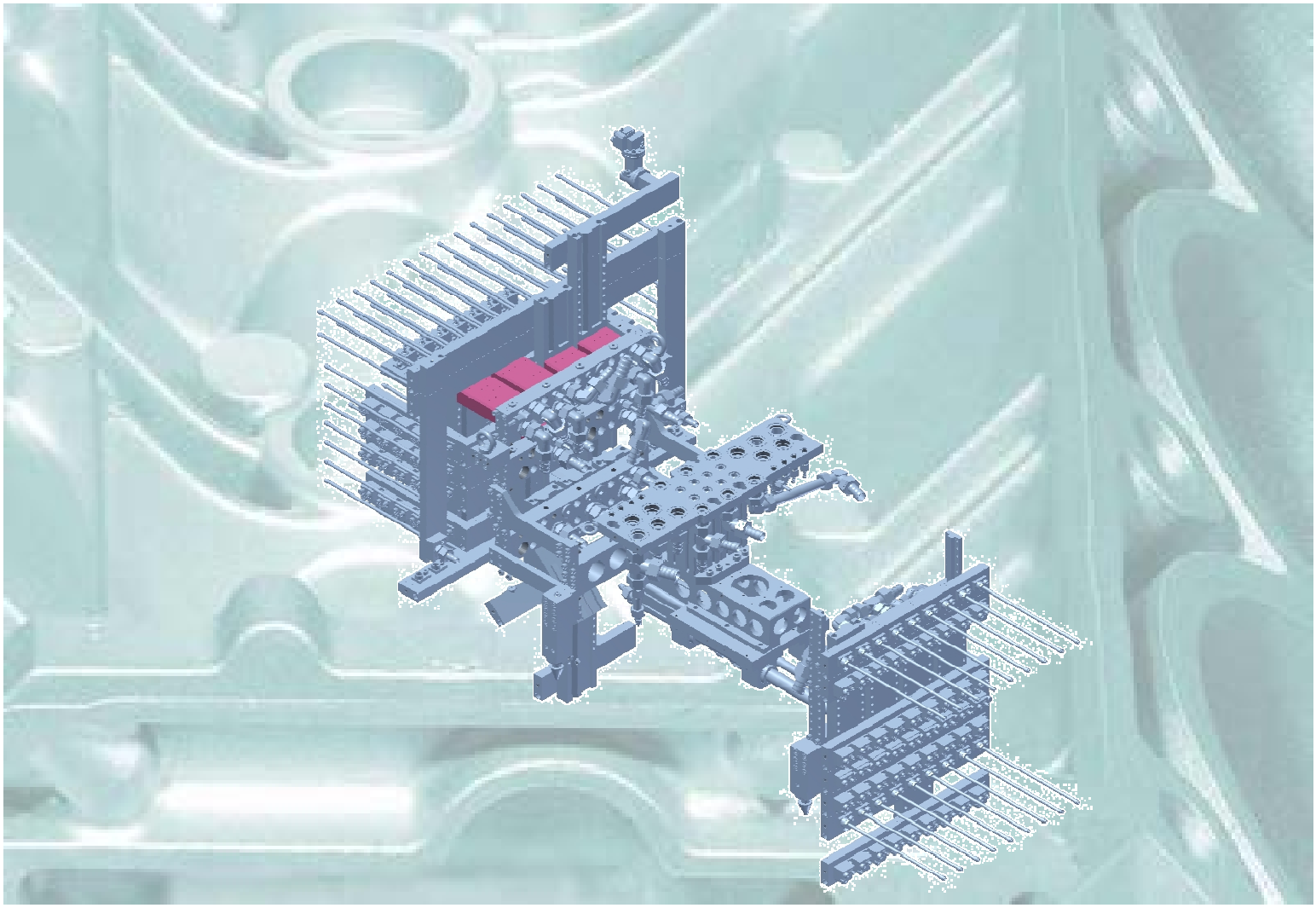

Artikelgruppe 11 Zubehör
prod.group 11 addons

011.1 Artikelnr./ partno.303400 **Adaptermodul 50mm** PS16XL, komplett **Adaptor module 50mm** PS16XL, complete		
011.2 Artikelnr./ partno.303497 **Adaptermodul 25mm** PS16XL, komplett **Adaptor module 25mm** PS16XL, complete		
011.3 Artikelnr./ partno.307228 **Adaptermodul 20mm** PS16XL, komplett **Adaptor module 20mm** PS16XL, complete		
011.4 Artikelnr./ partno.800201 **Adaptermodul 30mm, 90° gedreht** PS16XL, komplett **Adaptor module 30mm, 90° turned** PS16XL, complete		
011.5 Artikelnr./ partno.801181 **Adaptermodulabzweigung** PS16XL, komplett **Adaptor module junction** PS16XL, complete		

WOLLIN
SYSTEMATIC SPRAYING TECHNOLOGY

Artikelgruppe 20 Zubehör
prod.group 20 addons

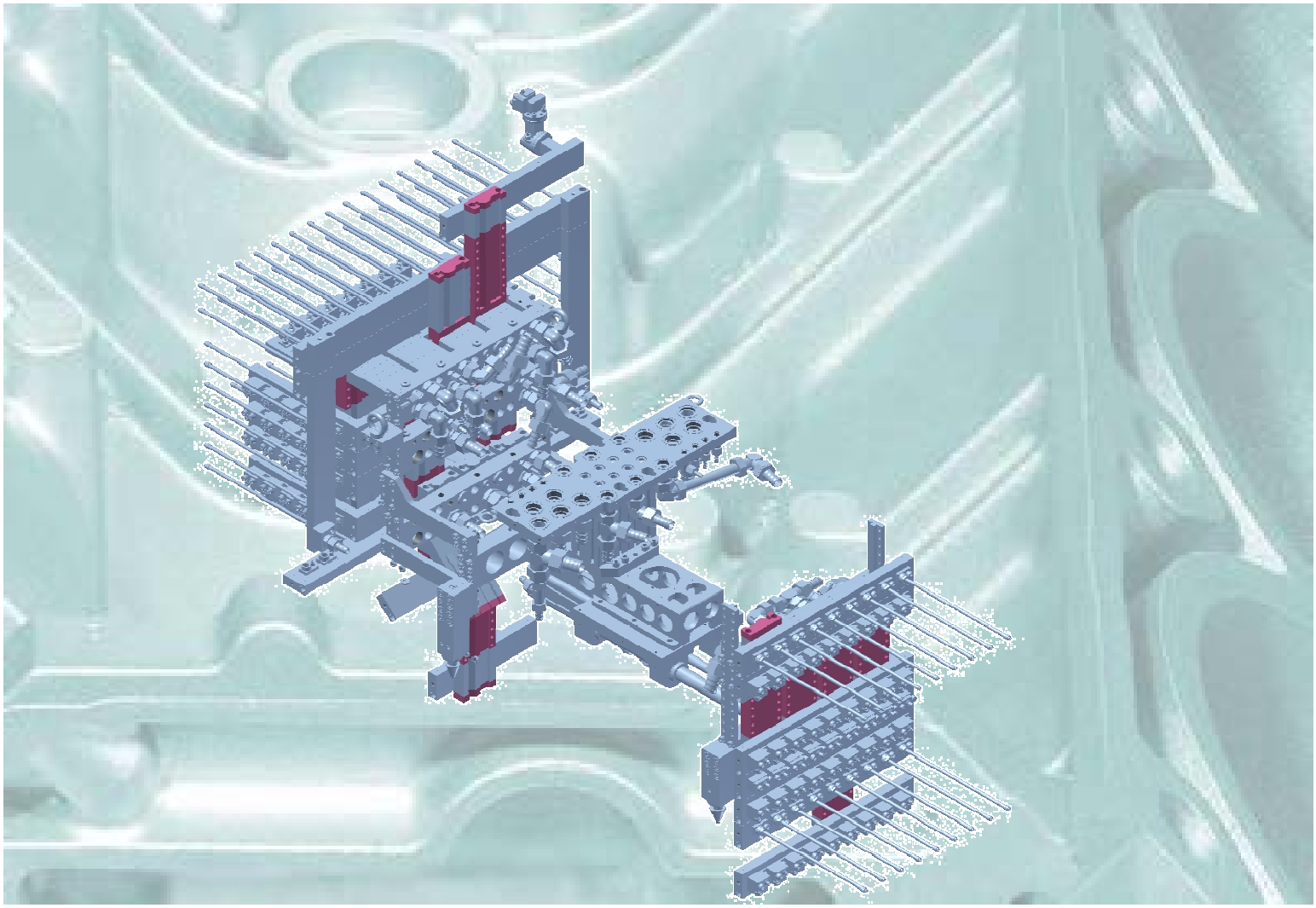

WOLLIN
SYSTEMATIC SPRAYING TECHNOLOGY

Artikelgruppe 20 Zubehör
prod.group 20 addons

020.1 Artikelnr./ partno.303403 **Verteileranschlußleiste** PS16XL, komplett **Distribution connection strip** PS16XL, complete		
020.2 Artikelnr./ partno.303404 **Verteilerdistanzmodul 20mm** PS16XL, komplett **Distribution distance module 20mm** PS16XL, complete		
020.3 Artikelnr./ partno.303405 **Verteilerdistanzmodul 30mm** PS16XL, komplett **Distribution distance module 30mm** PS16XL, complete		
020.4 Artikelnr./ partno.303406 **Verteilerdistanzmodul 60mm** PS16XL, komplett **Distribution distance module 60mm** PS16XL, complete		
020.5 Artikelnr./ partno.303407 **Verteilerschließplatte O** PS16XL, ohne O-Ringe **Distributor cover above** PS16XL, without O-rings		

Artikelgruppe 20 Zubehör
prod.group 20 addons

020.6 Artikelnr./ partno.303408 **Verteilerschließplatte U** PS16XL, komplett, mit O-Ringen **Distributor cover below** (with O-rings) PS16XL		
020.7 Artikelnr./ partno.303411 **Verteilerumlenkung (vier Anschlüsse)** PS16XL, komplett **Distributor deflection (four outlets)** PS16XL, complete		
020.8 Artikelnr./ partno.303412 **Verteilerdistanzmodul invers** PS16XL, komplett **Distribution distance strip invers** PS16XL, complete		
020.9 Artikelnr./ partno.306462 **Verteilerumlenkung 45° VU** PS16XL vorne/unten sprühend, komplett **Distributor deflection 45° VU** PS16XL, complete, spraying front/down		
020.10 Artikelnr./ partno.306463 **Verteilerumlenkung 45° VO** PS16XL vorne/oben sprühend, komplett **Distributor deflection 45° VO** PS16XL, complete, spraying front/above		

Artikelgruppe 20 Zubehör
prod.group 20 addons

020.11 Artikelnr./ partno.306466 **Verteilerumlenkung 45° HU** PS16XL hinten/unten sprühend, komplett **Distributor deflection 45° HU** PS16XL, complete, spraying rear/down		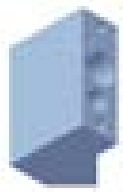
020.12 Artikelnr./ partno.306467 **Verteilerumlenkung 45° HO** PS16XL hinten/oben sprühend, komplett **Distributor deflection 45° HO** PS16XL, complete, spraying rear/above		
020.13 Artikelnr./ partno.800429 **Verteilerdistanzmodul 25mm** PS16XL, komplett **Distributor distance modul 25mm** PS16XL, complete		

WOLLIN
SYSTEMATIC SPRAYING TECHNOLOGY

Artikelgruppe 21 Zubehör
prod.group 21 addons

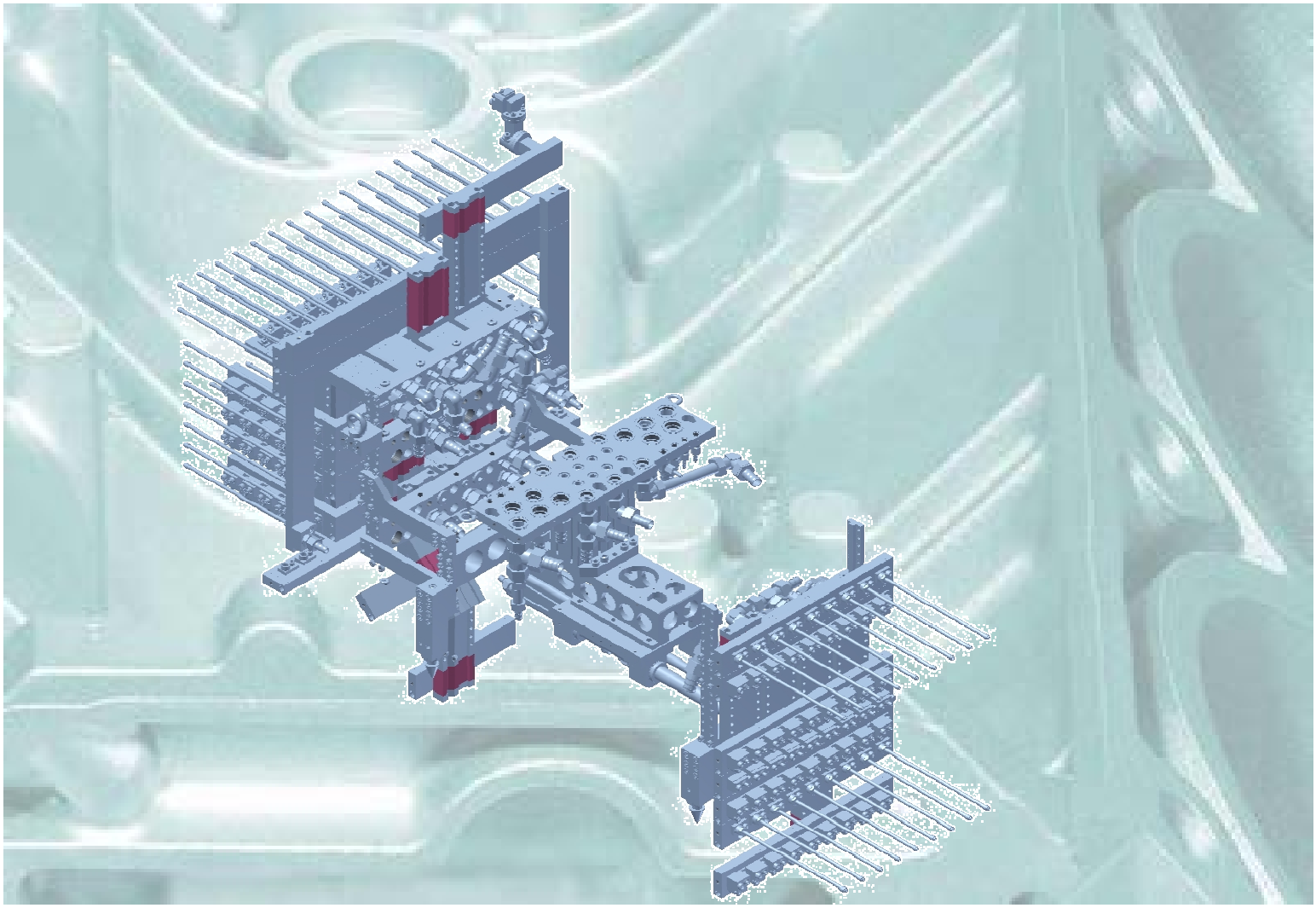

Artikelgruppe 21 Zubehör
prod.group 21 addons

021.1 Artikelnr./ partno.303409 **Verteilerleiste** PS16XL, komplett **Distribution strip** PS16XL, complete		
021.2 Artikelnr./ partno.303410 **Verteilerleistenmodul** PS16XL, komplett **Distribution strip module** PS16XL, complete		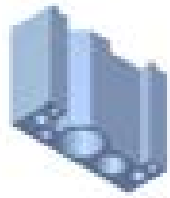

WOLLIN
SYSTEMATIC SPRAYING TECHNOLOGY

Artikelgruppe 22 Zubehör
prod.group 22 addons

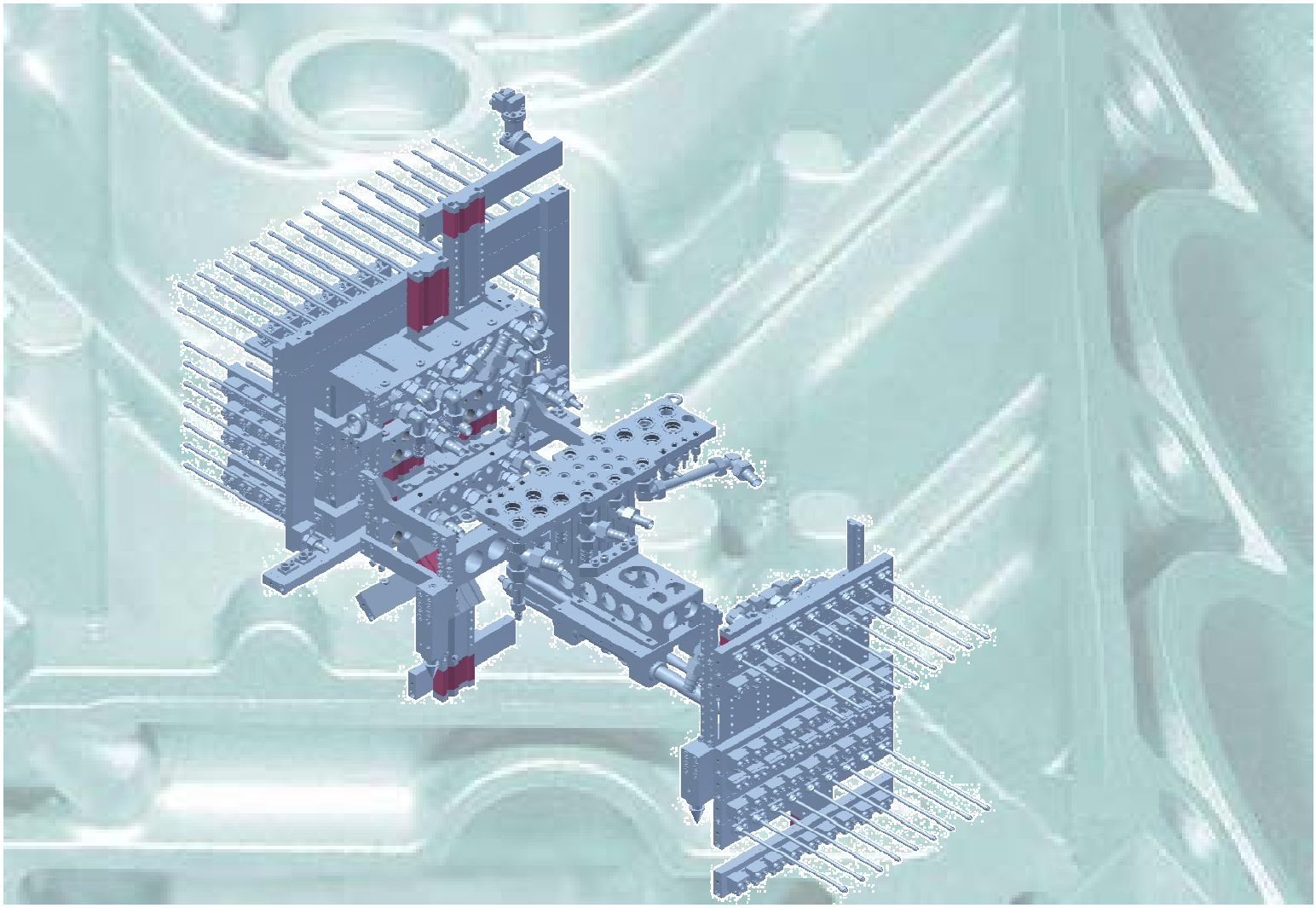

Artikelgruppe 22 Zubehör
prod.group 22 addons

022.1 Artikelnr./ partno.800195 **Verteilerleistenmodul (kompakt)** PS16XL, komplett **Distribution strip module (compact)** PS16XL, complete	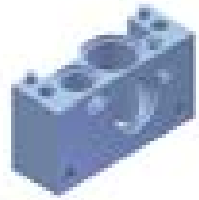	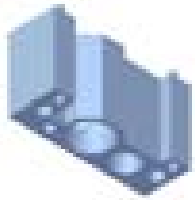

WOLLIN
SYSTEMATIC SPRAYING TECHNOLOGY

Artikelgruppe 30 Zubehör
prod.group 30 addons

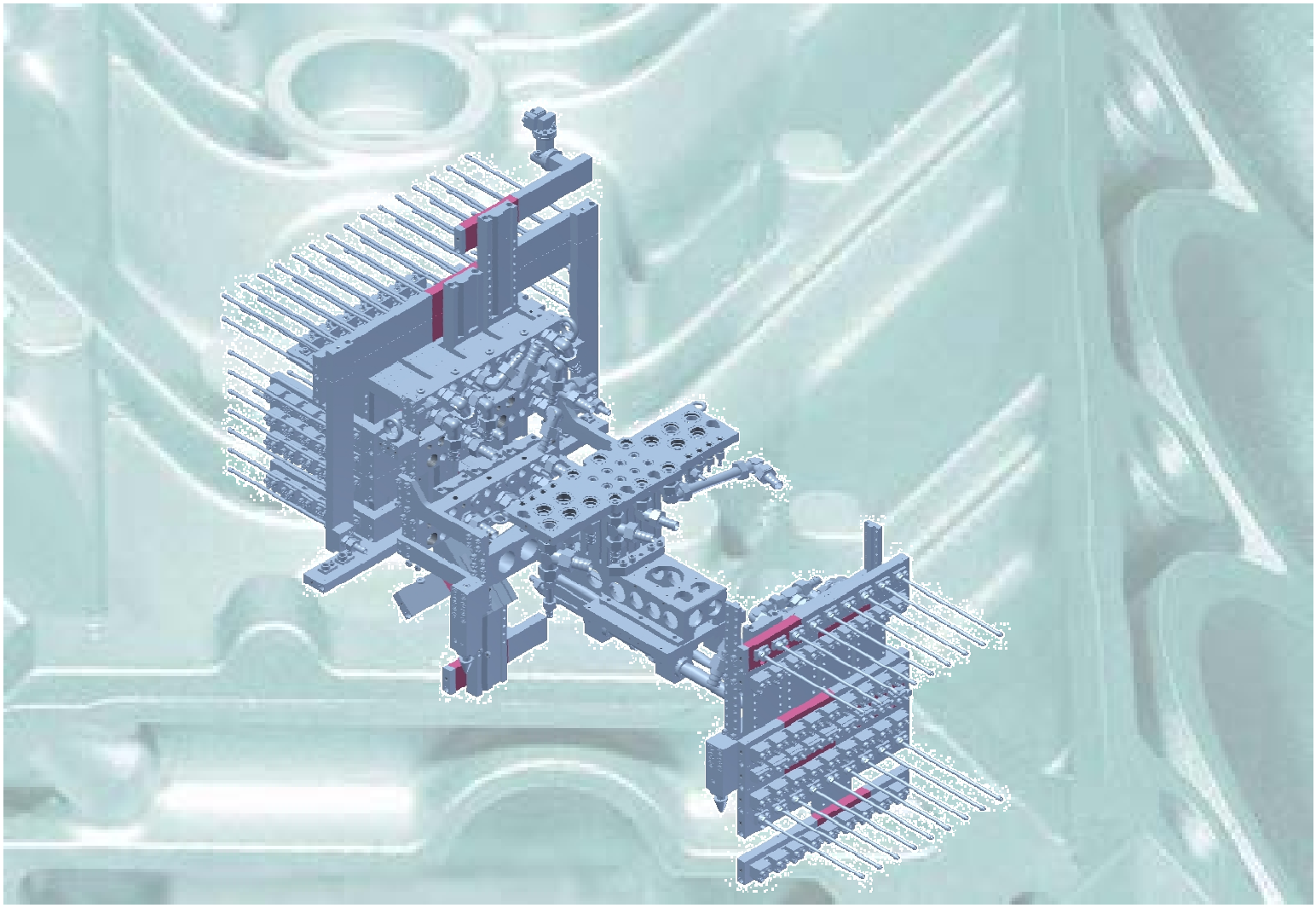

Artikelgruppe 30 Zubehör
prod.group 30 addons

030.1 Artikelnr./ partno.303401 **Sprühleiste 150mm** PS16XL, komplett **Spray strip 150mm PS16XL**		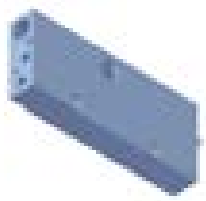
030.2 Artikelnr./ partno.303402 **Blasleiste 150mm** PS16XL, komplett **Blasting strip 150mm PS16XL**		

WOLLIN
SYSTEMATIC SPRAYING TECHNOLOGY

Artikelgruppe 34 Zubehör
prod.group 34 addons

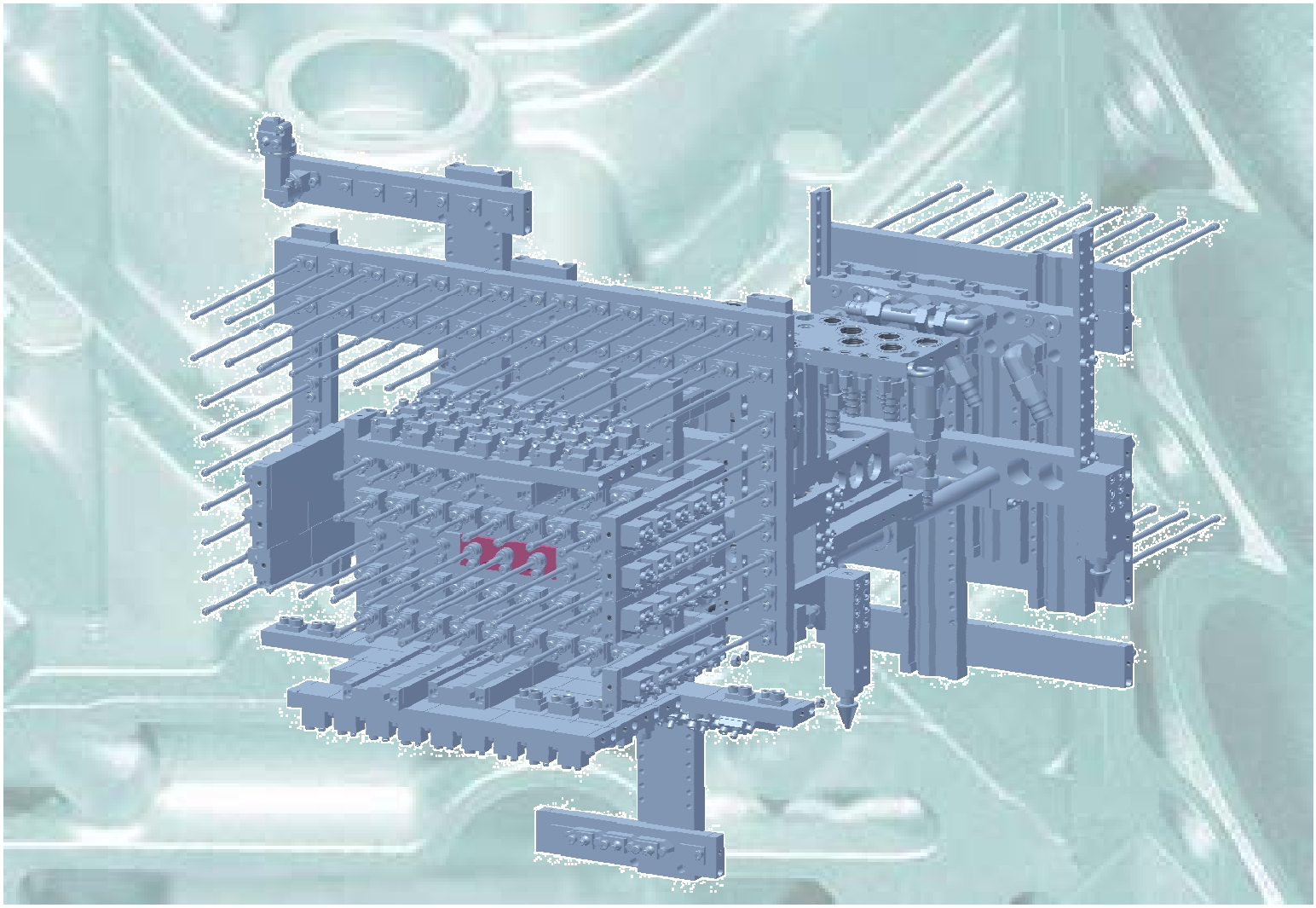

Artikelgruppe 34 Zubehör
prod.group 34 addons

034.1 Artikelnr./ partno.800191		
Blasleiste 150mm PS16XL, komplett **Blasting strip 150mm** PS16XL, complete		

WOLLIN
SYSTEMATIC SPRAYING TECHNOLOGY

Artikelgruppe 40 Zubehör
prod.group 40 addons

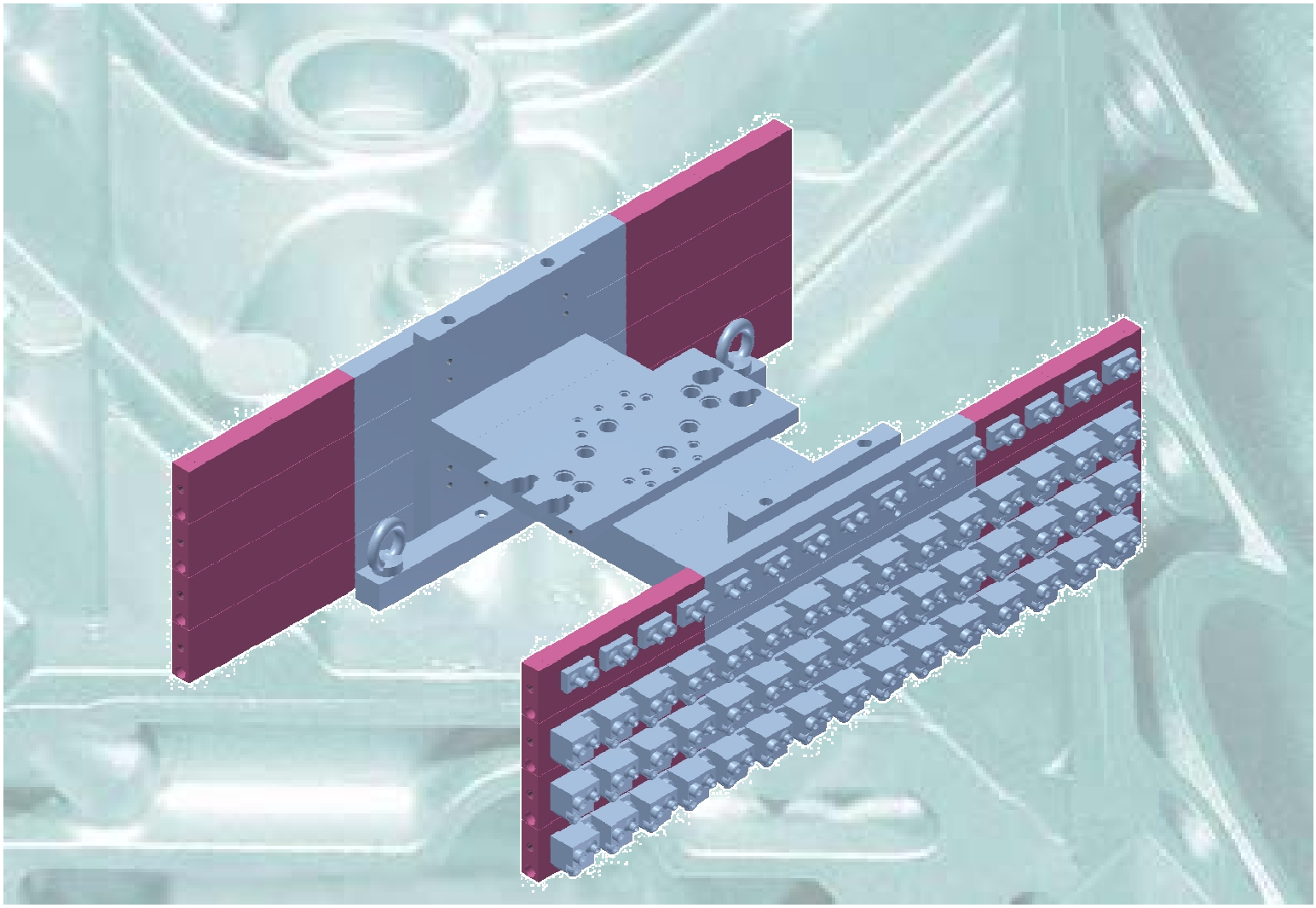

Artikelgruppe 40 Zubehör
prod.group 40 addons

040.1 Artikelnr./ partno.141465 **Sprüh-/Blasleistenmodul 100mm** PS16, komplett **Spray and blasting strip modul 100mm** PS16, complete		
040.2 Artikelnr./ partno.165910 **Sprüh-/Blasleistenwinkelstück LHA** PS16, komplett, links hinten außensprühend **spray strip angle piece LHA** PS16, complete, spraying to left, rear, outside		
040.3 Artikelnr./ partno.165928 **Sprüh-/Blasleistenwinkelstück LVA** PS16, komplett, links vorne außensprühend **Spray stirp angle piece LVA** PS16, complete, spraying to left, front, outside		
040.4 Artikelnr./ partno.165936 **Sprüh-/Blasleistenwinkelstück RHA** PS16, komplett, rechts hinten außensprühend **Spray strip angle piece RHA** PS16, complete, spraying to right, rear, outside		
040.5 Artikelnr./ partno.165944 **Sprüh-/Blasleistenwinkelstück RVA** PS16, komplett, rechts vorne außensprühend **Spray strip angle piece RVA** PS16, complete, spraying to right, front, outside		

Artikelgruppe 40 Zubehör
prod.group 40 addons

040.6 Artikelnr./ partno.182196 **Sprüh-/Blasleistenschliessleiste R** PS16, komplett, mit O-Ringen **Cover for spray and blasting strip R** PS16, complete, with o-rings		
040.7 Artikelnr./ partno.182204 **Sprüh-/Blasleistenschliessleiste L** PS16, komplett, ohne O-Ringe **Cover for spray and blasting strip L** PS16, complete, without o-rings		
040.8 Artikelnr./ partno.200972 **Sprüh-/Blasleistenmodul 350mm** PS16, komplett **Spray and blasting strip module 350mm** PS16, complete		
040.9 Artikelnr./ partno.224279 **Sprüh-/Blasleistenwinkelstück LHI** PS16, komplett, links hinten innensprühend **Spray strip angle piece LHI** PS16, complete, spraying to left, rear, inside		
040.10 Artikelnr./ partno.232967 **Sprüh-/Blasleistenwinkelstück RVI** PS16, komplett, rechts vorne innensprühend **Spray strip angle piece RVI** PS16, complete, spraying to right, front, inside		

Artikelgruppe 40 Zubehör
prod.group 40 addons

040.11 Artikelnr./ partno.232991 **Sprüh-/Blasleistenwinkelstück LVI** PS16, komplett, links vorne innensprühend **Spray strip angle piece LVI** PS16, complete, spraying to left, front, inside		
040.12 Artikelnr./ partno.236521 **Sprüh-/Blasleistenmodul 250mm** PS16, komplett **Spray and blasting strip modul 250mm** PS16, complete	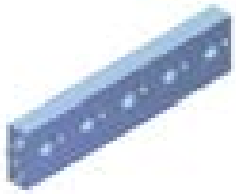	
040.13 Artikelnr./ partno.237891 **Sprüh-/Blasleistenwinkelstück RHI** PS16, komplett, rechts hinten innensprühend **Spray strip angle piece RHI** PS16, complete, spraying to right, rear, inside		
040.14 Artikelnr./ partno.242073 **Sprüh-/Blasleistenumlenkung RO** PS16, komplett, rechts oben **Spraying strip extension** top right		
040.15 Artikelnr./ partno.242081 **Sprüh-/Blasleistendistanzmodul 25mm** PS16, komplett **Spray and blasting strip spacer modul 25mm** PS16, complete		

Artikelgruppe 40 Zubehör
prod.group 40 addons

040.16 Artikelnr./ partno.242859 **Sprüh-/Blasleistenwinkelstück 45°LVI** PS16, komplett, links/vorne/innensprühend **Spray strip angle piece 45°LVI** PS16, complete, spraying left/front/inside		
040.17 Artikelnr./ partno.242867 **Sprüh-/Blasleistenwinkelstück 45°LHA** PS16, komplett, links/hinten/außensprühend **Spray strip angle piece 45° LHA** PS16, complete, spraying left/rear/outside		
040.18 Artikelnr./ partno.242875 **Sprüh-/Blasleistenwinkelstück 45°RVI** PS16, komplett, rechts/vorne/innensprühend **Spray strip angle piece 45°RVI** PS16, complete, spraying right/front/inside		
040.19 Artikelnr./ partno.242883 **Sprüh-/Blasleistenwinkelstück 45°RHA** PS16, komplett, rechts/hinten/außensprühend **Spray strip angle piece 45°RHA** PS16, complete, spraying right/rear/outside	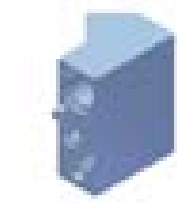	
040.20 Artikelnr./ partno.250506 **Sprüh-/Blasleistenumlenkung LO** PS16, komplett, links oben **Spraying strip extension** top left		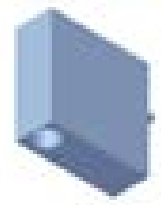

Artikelgruppe 40 Zubehör
prod.group 40 addons

040.21 Artikelnr./ partno.250514 **Sprüh-/Blasleistendistanzmodul 100mm** PS16, komplett **Spray and blasting strip spacer modul 100mm** PS16, complete		
040.22 Artikelnr./ partno.250555 **Sprüh-/Blasleistenmodul 50mm** PS16, komplett **Spray and blasting strip modul 50mm** PS16, complete	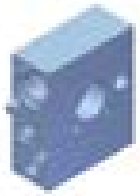	
040.23 Artikelnr./ partno.251124 **Sprüh-/Blasleistenkreuzung** PS16, komplett **Spray and blasting strip junction** PS16, complete		
040.24 Artikelnr./ partno.302380 **Sprüh-/Blasleisten-Inversmodul m.O-R** PS16, komplett **Spray and blasting strip inverse module** PS16, complete, with o-rings		
040.25 Artikelnr./ partno.302381 **Sprüh-/Blasleisten-Inversmodul o.O-R** PS16, komplett **Spray and blasting strip inverse module** PS16, complete, without o-rings		

Artikelgruppe 40 Zubehör
prod.group 40 addons

040.26 Artikelnr./ partno.303959 **Sprüh-/Blasleistenmodul 50mm** PS16, komplett, beidseitig **Spray and blasting strip** module 50mm on both sides		
040.27 Artikelnr./ partno.304180 **Sprüh-/Blasleistendistanzmodul 50mm** PS16, komplett **Spray and blasting strip spacer modul 50mm** PS16, complete		
040.28 Artikelnr./ partno.304182 **Sprüh-/Blasleistendistanzmodul 350mm** PS16, komplett **Spray and blasting strip spacer modul 350mm** PS16, complete		
040.29 Artikelnr./ partno.304989 **Sprüh-/Blasleistendistanzmodul 10mm** PS16, komplett **Spray and blasting strip spacer modul 10mm** PS16, complete		
040.30 Artikelnr./ partno.305979 **Sprüh-/Blasleisten T-Stück 1** PS16, komplett **Spray and blasting strip T-piece 1** PS16, complete		

Artikelgruppe 40 Zubehör
prod.group 40 addons

040.31 Artikelnr./ partno.305980 **Sprüh-/Blasleisten T-Stück 2** PS16, komplett **Spray and blasting T-piece 2** PS16, complete		
040.32 Artikelnr./ partno.307429 **Sprüh-/Blasleistendrehmodul links** PS16, komplett **Spray and blasting strip twist modul left** PS16, complete		
040.33 Artikelnr./ partno.307430 **Sprüh-/Blasleistendrehmodul rechts** PS16, komplett **Spray and blasting strip twist modul right** PS16, complete		
040.34 Artikelnr./ partno.800275 **Sprüh-/Blasleistenmodul 50mm** PS16, komplett, für Zusatzlufteinspeisung **Spray and blasting module 50mm** PS16, complete, for additional air supply		
040.35 Artikelnr./ partno.800277 **Sprüh-/Blasleistensperrzwischenmodul Luft** PS16, komplett, 10mm **Spray/blasting strip lock module air** PS16, complete, 10mm		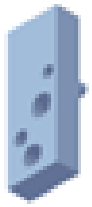

Artikelgruppe 40 Zubehör
prod.group 40 addons

040.36 Artikelnr./ partno.800825 **Sprüh-/Blasleistendistanzmodul 15mm** PS16, komplett **Spray and blasting strip spacer modul 15mm** PS16, complete		
040.37 Artikelnr./ partno.801738 **Sprüh-/Blasabschlußleiste 50mm links** PS16, komplett **Left end spray and blasting strip module 50mm** PS16, complete		
040.38 Artikelnr./ partno.801740 **Sprüh-/Blasabschlußleiste 50mm rechts** PS16, komplett **Right end spray and blasting strip module 50mm** PS16, complete		

WOLLIN
SYSTEMATIC SPRAYING TECHNOLOGY

Artikelgruppe 44 Zubehör
prod.group 44 addons

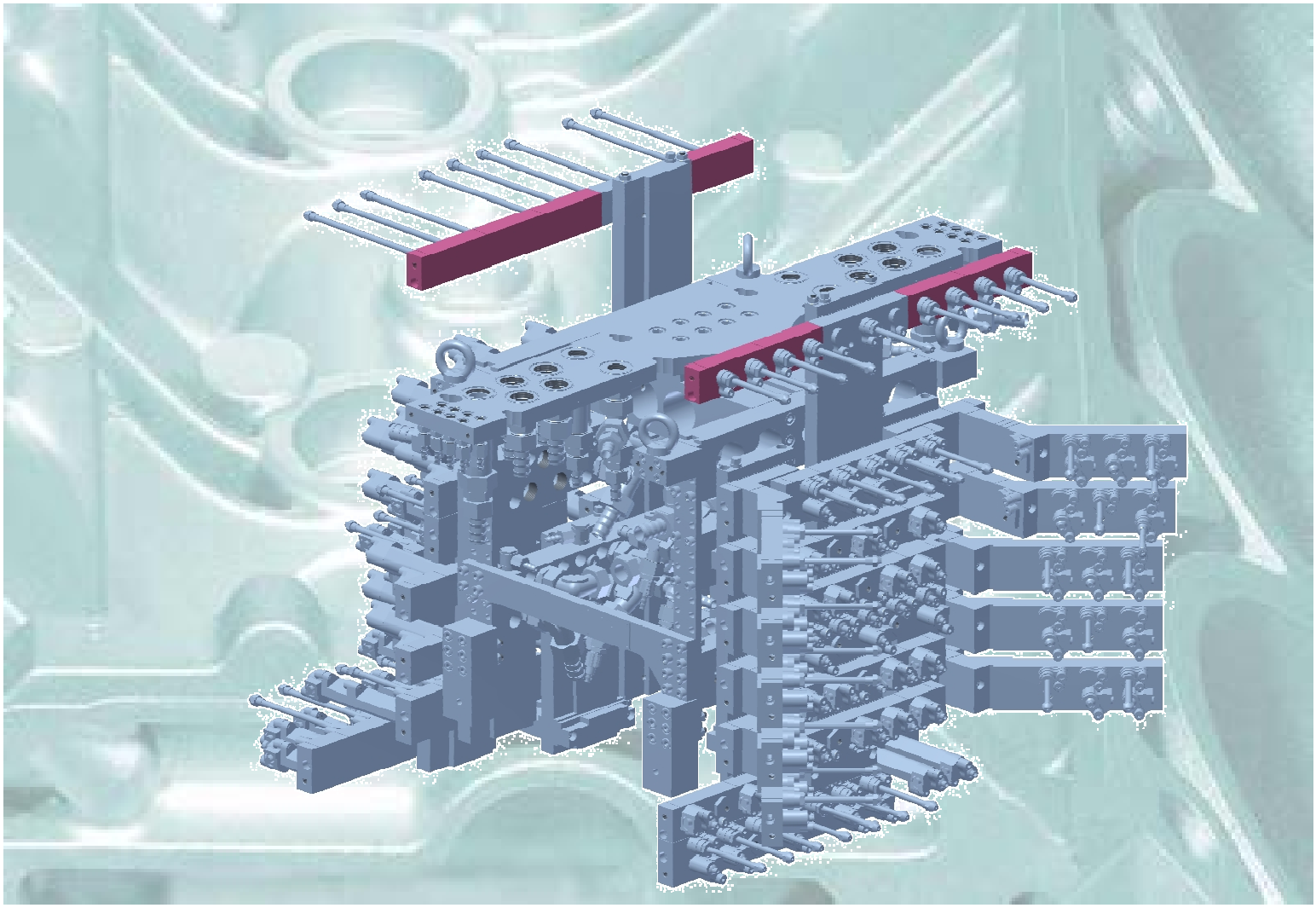

Artikelgruppe 44 Zubehör
prod.group 44 addons

044.1 Artikelnr./ partno.800064 **Blasleistenmodul 100mm** PS16C, komplett **Blasting strip module 100mm** PS16C, complete		
044.2 Artikelnr./ partno.800083 **Blasleistenmodul 50mm** PS16C, komplett **Blasting strip module 50mm** PS16C, complete		
044.3 Artikelnr./ partno.800089 **Blasleistenschliessleiste R (kompakt)** PS16C, komplett **Cover for compact blasting strip R** PS16C, complete, with o-rings		
044.4 Artikelnr./ partno.800090 **Blasleistenschliessleiste L (kompakt)** PS16C, komplett **Cover for compact blasting strip L** PS16C, complete, without o-rings		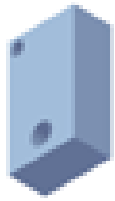
044.5 Artikelnr./ partno.800094 **Blasleistenkreuzung** PS16C, komplett **Blasting strip junction** PS16C, complete		

Artikelgruppe 44 Zubehör
prod.group 44 addons

044.6 Artikelnr./ partno.800124 **Blasleistenwinkel 1** PS16C, komplett **Angle 1 for blast strip 45**		
044.7 Artikelnr./ partno.800126 **Blasleistenwinkel 2** PS16C, komplett **angle 2 for blasting strip 45**		
044.8 Artikelnr./ partno.800128 **Blasleistenwinkel 3** PS16C, komplett **Angle 3 for blast strip 45**		
044.9 Artikelnr./ partno.800130 **Blasleistenwinkel 4** PS16C, komplett **Angle 4 for blast strip 45**		
044.10 Artikelnr./ partno.800153 **Blasleistendistanzmodul 100mm** PS16C, komplett **Blasting strip spacer module 100mm** PS16C, complete		

Artikelgruppe 44 Zubehör
prod.group 44 addons

044.11 Artikelnr./ partno.800155 **Blasleistendistanzmodul 50mm** PS16C, komplett **Blasting strip spacer module 50mm** PS16C, complete		
044.12 Artikelnr./ partno.800302 **Blasleistenwinkelstück 45°LHA** PS16C, komplett, links hinten außenblasend **Blasting strip angled piece 45°LHA** PS16C, complete, spraying left, rear, outside		
044.13 Artikelnr./ partno.800304 **Blasleistenwinkelstück 45°LVI** PS16C, komplett, links vorne innenblasend **Blasting strip angled piece 45°LVI** PS16C, complete, spraying left, front, inside		
044.14 Artikelnr./ partno.800306 **Blasleistenwinkelstück 45°RHA** PS16C, komplett, rechts hinten außenblasend **Blasting strip angled piece 45°RHA** PS16C, complete, spraying right, rear, outside		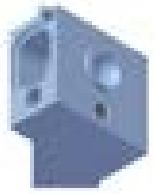
044.15 Artikelnr./ partno.800308 **Blasleistenwinkelstück 45°RVI** PS16C, komplett, rechts vorne innenblasend **Blasting strip angled piece 45°RVI** PS16C, complete, spraying right, front, inside		

Artikelgruppe 44 Zubehör
prod.group 44 addons

044.16 Artikelnr./ partno.800356 **Blasleistendistanzmodul 10mm** PS16C, komplett **Blasting strip spacer module 10mm** PS16C, complete		
044.17 Artikelnr./ partno.800379 **Blasleisten-Inversmodul o.O-R** PS16C, komplett **Blasting strip inverse module** PS16C, complete, without o-rings		
044.18 Artikelnr./ partno.800381 **Blasleisten-Inversmodul m.O-R** PS16C, komplett **Blasting strip inverse module** PS16C, complete, with o-rings		

WOLLIN
SYSTEMATIC SPRAYING TECHNOLOGY

Artikelgruppe 50 Zubehör
prod.group 50 addons

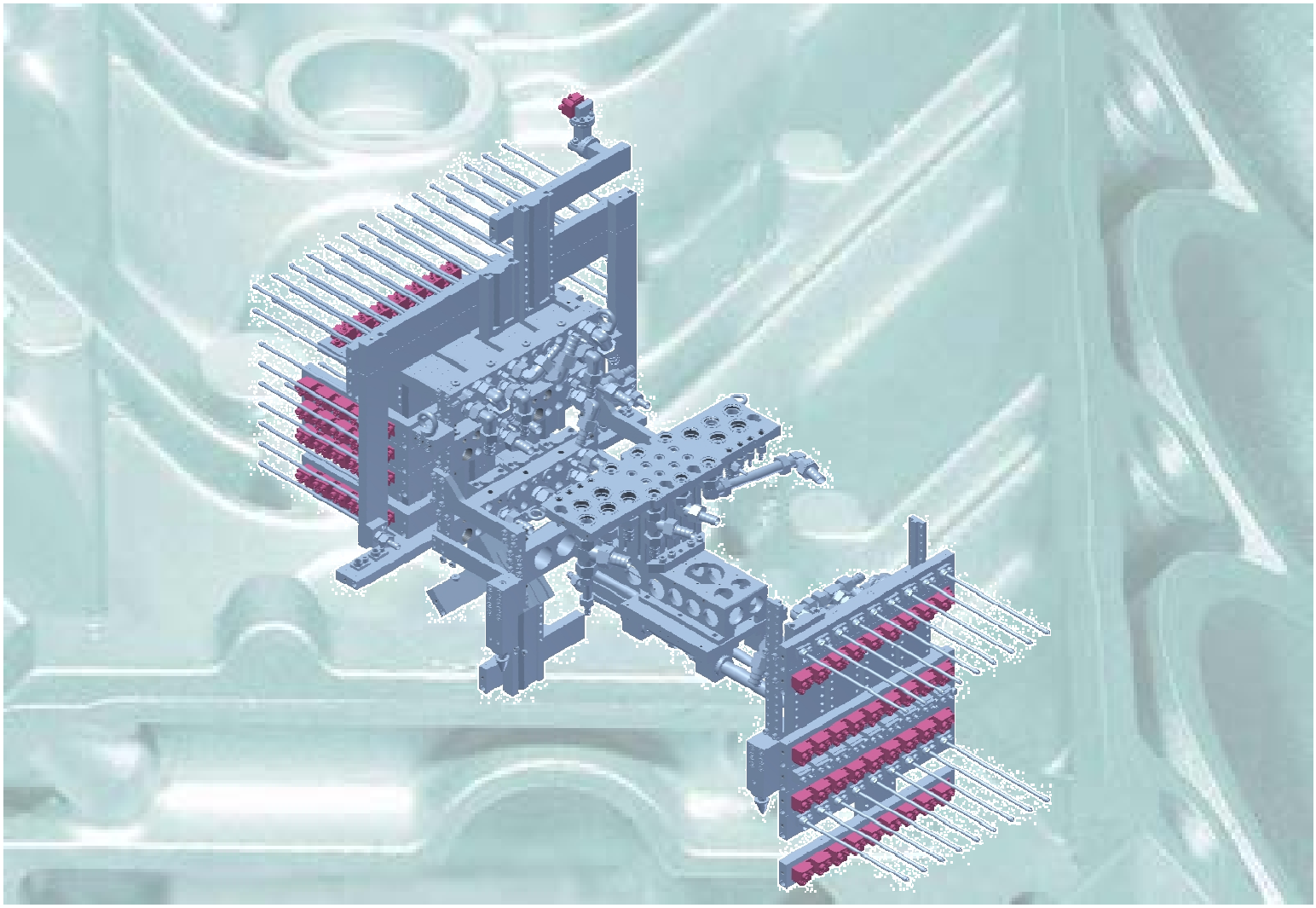

Artikelgruppe 50 Zubehör
prod.group 50 addons

050.1 Artikelnr./ partno.177683 **Sprühdüse SD12** SD-A-02+DB-1-06+KD-A-06 **Spray nozzle SD12** SD-A-02+DB-1-06+KD-A-06		
050.2 Artikelnr./ partno.177691 **Sprühdüse SD13** SD-A-03+KD-A-06 **Spray nozzle SD13** SD-A-03+KD-A-06		
050.3 Artikelnr./ partno.245068 **Sprühdüse SD12 Basis** SD-A-02 **Spray nozzle SD12 carrier** SD-A-02		
050.4 Artikelnr./ partno.245076 **Sprühdüse SD13 Basis** SD-A-03 **Spray nozzle SD13 carrier** SD-A-03		
050.5 Artikelnr./ partno.305705 **Sprühdüse SD12** SD-A-02+DB-1-06+KD-A-10 **Spray nozzle SD12** SD-A-02+DB-1-06+KD-A-10		

Artikelgruppe 50 Zubehör
prod.group 50 addons

050.6 Artikelnr./ partno.800008 **Sprühdüse SD14** SD-A-04+KD-A-06 **Spray nozzle SD14** SD-A-04+KD-A-06		
050.7 Artikelnr./ partno.800213 **Sprühdüse SD13** SD-A-03+KD-A-10 **Spray nozzle SD13** SD-A-03+KD-A-10		
050.8 Artikelnr./ partno.800278 **Sprühdüse SD14 Basis** SD-A-04 **Spray nozzle SD14 carrier** SD-A-04		
050.9 Artikelnr./ partno.800364 **Sprühdüse SD13** SD-A-03+KD-A-02 **Spray nozzle SD13** SD-A-03+KD-A-02		
050.10 Artikelnr./ partno.800365 **Sprühdüse SD13** SD-A-03+KD-A-04 **Spray nozzle SD13** SD-A-03+KD-A-04		

Artikelgruppe 50 Zubehör
prod.group 50 addons

050.11 Artikelnr./ partno.800388 **Sprühdüse SD13** SD-A-03+KD-A-08 **Spray nozzle SD13** SD-A-03+KD-A-08		
050.12 Artikelnr./ partno.800420 **Sprühdüse SD12** SD-A-02+DB-0-04+KD-A-06 **Spray nozzle SD12** SD-A-02+DB-0-04+KD-A-06		
050.13 Artikelnr./ partno.800421 **Sprühdüse SD12** SD-A-02+DB-3-10+KD-A-10 **Spray nozzle SD12** SD-A-02+DB-3-10+KD-A-10		
050.14 Artikelnr./ partno.800422 **Sprühdüse SD12** SD-A-02+DB-0-04+KD-A-04 **Spray nozzle SD12** SD-A-02+DB-0-04+KD-A-04		
050.15 Artikelnr./ partno.800443 **Sprühdüse SD12** SD-A-02+DB-0-04+KD-A-08 **Spray nozzle SD12** SD-A-02+DB-0-04+KD-A-08		

Artikelgruppe 50 Zubehör
prod.group 50 addons

050.16 Artikelnr./ partno.800444 **Sprühdüse SD12** SD-A-02+DB-0-04+KD-A-10 **Spray nozzle SD12** SD-A-02+DB-0-04+KD-A-10		
050.17 Artikelnr./ partno.800445 **Sprühdüse SD12** SD-A-02+DB-1-06+KD-A-08 **Spray nozzle SD12** SD-A-02+DB-1-06+KD-A-08		
050.18 Artikelnr./ partno.800446 **Sprühdüse SD12** SD-A-02+DB-1-06+KD-A-15 **Spray nozzle SD12** SD-A-02+DB-1-06+KD-A-15		
050.19 Artikelnr./ partno.800447 **Sprühdüse SD12** SD-A-02+DB-2-08+KD-A-08 **Spray nozzle SD12** SD-A-02+DB-2-08+KD-A-08		
050.20 Artikelnr./ partno.800448 **Sprühdüse SD12** SD-A-02+DB-2-08+KD-A-10 **Spray nozzle SD12** SD-A-02+DB-2-08+KD-A-10		

Artikelgruppe 50 Zubehör
prod.group 50 addons

050.21 Artikelnr./ partno.800449 **Sprühdüse SD12** SD-A-02+DB-2-08+KD-A-15 **Spray nozzle SD12** SD-A-02+DB-2-08+KD-A-15		
050.22 Artikelnr./ partno.800450 **Sprühdüse SD12** SD-A-02+DB-2-08+KD-A-20 **Spray nozzle SD12** SD-A-02+DB-2-08+KD-A-20		
050.23 Artikelnr./ partno.800451 **Sprühdüse SD12** SD-A-02+DB-3-10+KD-A-15 **Spray nozzle SD12** SD-A-02+DB-3-10+KD-A-15		
050.24 Artikelnr./ partno.800452 **Sprühdüse SD12** SD-A-02+DB-3-10+KD-A-20 **Spray nozzle SD12** SD-A-02+DB-3-10+KD-A-20		
050.25 Artikelnr./ partno.800453 **Sprühdüse SD12** SD-A-02+DB-4-12+KD-A-15 **Spray nozzle SD12** SD-A-02+DB-4-12+KD-A-15		

Artikelgruppe 50 Zubehör
prod.group 50 addons

050.26 Artikelnr./ partno.800454 **Sprühdüse SD12** SD-A-02+DB-4-12+KD-A-20 **Spray nozzle SD12** SD-A-02+DB-4-12+KD-A-20		
050.27 Artikelnr./ partno.800455 **Sprühdüse SD12** SD-A-02+DB-5-16+KD-A-15 **Spray nozzle SD12** SD-A-02+DB-5-16+KD-A-15		
050.28 Artikelnr./ partno.800456 **Sprühdüse SD12** SD-A-02+DB-5-16+KD-A-20 **Spray nozzle SD12** SD-A-02+DB-5-16+KD-A-20		
050.29 Artikelnr./ partno.800457 **Sprühdüse SD12** SD-A-02+DB-6-20+KD-A-20 **Spray nozzle SD12** SD-A-02+DB-6-20+KD-A-20		
050.30 Artikelnr./ partno.800458 **Sprühdüse SD13** SD-A-03+KD-A-15 **Spray nozzle SD13** SD-A-03+KD-A-15		

Artikelgruppe 50 Zubehör
prod.group 50 addons

050.31 Artikelnr./ partno.800459 **Sprühdüse SD13** SD-A-03+KD-A-20 **Spray nozzle SD13** SD-A-03+KD-A-20		
050.32 Artikelnr./ partno.800460 **Sprühdüse SD13** SD-A-03+KD-A-F **Spray nozzle SD13** SD-A-03+KD-A-F		
050.33 Artikelnr./ partno.800461 **Sprühdüse SD13** SD-A-03+KD-A-B **Spray nozzle SD13** SD-A-03+KD-A-B		
050.34 Artikelnr./ partno.800462 **Sprühdüse SD12** SD-A-02+DB-E+KD-A-04 **Spray nozzle SD12** SD-A-02+DB-E+KD-A-04		
050.35 Artikelnr./ partno.800463 **Sprühdüse SD12** SD-A-02+DB-E+KD-A-06 **Spray nozzle SD12** SD-A-02+DB-E+KD-A-06		

Artikelgruppe 50 Zubehör
prod.group 50 addons

050.36 Artikelnr./ partno.800464 **Sprühdüse SD12** SD-A-02+DB-E+KD-A-08 **Spray nozzle SD12** SD-A-02+DB-E+KD-A-08		
050.37 Artikelnr./ partno.800465 **Sprühdüse SD12** SD-A-02+DB-E+KD-A-10 **Spray nozzle SD12** SD-A-02+DB-E+KD-A-10		
050.38 Artikelnr./ partno.800466 **Sprühdüse SD12** SD-A-02+DB-E+KD-A-15 **Spray nozzle SD12** SD-A-02+DB-E+KD-A-15		
050.39 Artikelnr./ partno.800467 **Sprühdüse SD12** SD-A-02+DB-E+KD-A-20 **Spray nozzle SD12** SD-A-02+DB-E+KD-A-20		
050.40 Artikelnr./ partno.800491 **Sprühdüse SD12** SD-A-02+DB-E+KD-A-02 **Spray nozzle SD12** SD-A-02+DB-E+KD-A-02		

Artikelgruppe 50 Zubehör
prod.group 50 addons

050.41 Artikelnr./ partno.800492 **Sprühdüse SD12** SD-A-02+DB-0-04+KD-A-F **Spray nozzle SD12** SD-A-02+DB-0-04+KD-A-F		
050.42 Artikelnr./ partno.800493 **Sprühdüse SD12** SD-A-02+DB-0-04+KD-A-B **Spray nozzle SD12** SD-A-02+DB-0-04+KD-A-B		
050.43 Artikelnr./ partno.800494 **Sprühdüse SD12** SD-A-02+DB-1-06+KD-A-F **Spray nozzle SD12** SD-A-02+DB-1-06+KD-A-F		
050.44 Artikelnr./ partno.800495 **Sprühdüse SD12** SD-A-02+DB-1-06+KD-A-B **Spray nozzle SD12** SD-A-02+DB-1-06+KD-A-B		
050.45 Artikelnr./ partno.800496 **Sprühdüse SD12** SD-A-02+DB-2-08+KD-A-F **Spray nozzle SD12** SD-A-02+DB-2-08+KD-A-F		

Artikelgruppe 50 Zubehör
prod.group 50 addons

050.46 Artikelnr./ partno.800497 **Sprühdüse SD12** SD-A-02+DB-2-08+KD-A-B **Spray nozzle SD12** SD-A-02+DB-2-08+KD-A-B		
050.47 Artikelnr./ partno.800498 **Sprühdüse SD12** SD-A-02+DB-3-10+KD-A-F **Spray nozzle SD12** SD-A-02+DB-3-10+KD-A-F		
050.48 Artikelnr./ partno.800499 **Sprühdüse SD12** SD-A-02+DB-3-10+KD-A-B **Spray nozzle SD12** SD-A-02+DB-3-10+KD-A-B		
050.49 Artikelnr./ partno.800500 **Sprühdüse SD12** SD-A-02+DB-4-12+KD-A-F **Spray nozzle SD12** SD-A-02+DB-4-12+KD-A-F		
050.50 Artikelnr./ partno.800501 **Sprühdüse SD12** SD-A-02+DB-4-12+KD-A-B **Spray nozzle SD12** SD-A-02+DB-4-12+KD-A-B		

Artikelgruppe 50 Zubehör
prod.group 50 addons

050.51 Artikelnr./ partno.800502 **Sprühdüse SD12** SD-A-02+DB-5-16+KD-A-F **Spray nozzle SD12** SD-A-02+DB-5-16+KD-A-F		
050.52 Artikelnr./ partno.800503 **Sprühdüse SD12** SD-A-02+DB-5-16+KD-A-B **Spray nozzle SD12** SD-A-02+DB-5-16+KD-A-B		
050.53 Artikelnr./ partno.800504 **Sprühdüse SD12** SD-A-02+DB-6-20+KD-A-F **Spray nozzle SD12** SD-A-02+DB-6-20+KD-A-F		
050.54 Artikelnr./ partno.800505 **Sprühdüse SD12** SD-A-02+DB-6-20+KD-A-B **Spray nozzle SD12** SD-A-02+DB-6-20+KD-A-B		
050.55 Artikelnr./ partno.800506 **Sprühdüse SD12** SD-A-02+DB-E+KD-A-F **Spray nozzle SD12** SD-A-02+DB-E+KD-A-F		

Artikelgruppe 50 Zubehör
prod.group 50 addons

050.56 Artikelnr./ partno.800507 **Sprühdüse SD12** SD-A-02+DB-E+KD-A-B **Spray nozzle SD12** SD-A-02+DB-E+KD-A-B		
050.57 Artikelnr./ partno.800542 **Sprühdüse SD14** SD-A-04+KD-A-02 **Spray nozzle** SD-A-04+KD-A-02		
050.58 Artikelnr./ partno.800543 **Sprühdüse SD14** SD-A-04+KD-A-04 **Spray nozzle** SD-A-04+KD-A-04		
050.59 Artikelnr./ partno.800544 **Sprühdüse SD14** SD-A-04+KD-A-08 **Spray nozzle** SD-A-04+KD-A-08		
050.60 Artikelnr./ partno.800545 **Sprühdüse SD14** SD-A-04+KD-A-10 **Spray nozzle** SD-A-04+KD-A-10		

Artikelgruppe 50 Zubehör
prod.group 50 addons

050.61 Artikelnr./ partno.800546 **Sprühdüse SD14** SD-A-04+KD-A-15 **Spray nozzle** SD-A-04+KD-A-15		
050.62 Artikelnr./ partno.800547 **Sprühdüse SD14** SD-A-04+KD-A-20 **Spray nozzle** SD-A-04+KD-A-20		
050.63 Artikelnr./ partno.800548 **Sprühdüse SD14** SD-A-04+KD-A-F **Spray nozzle** SD-A-04+KD-A-F		
050.64 Artikelnr./ partno.800549 **Sprühdüse SD14** SD-A-04+KD-A-B **Spray nozzle** SD-A-04+KD-A-B		
050.65 Artikelnr./ partno.800864 **Sprühdüse SD13** SD-A-03+KD-A-10-S (Edelstahl) **Spray nozzle SD13** SD-A-03+KD-A-10		

WOLLIN
SYSTEMATIC SPRAYING TECHNOLOGY

Artikelgruppe 60 Zubehör
prod.group 60 addons

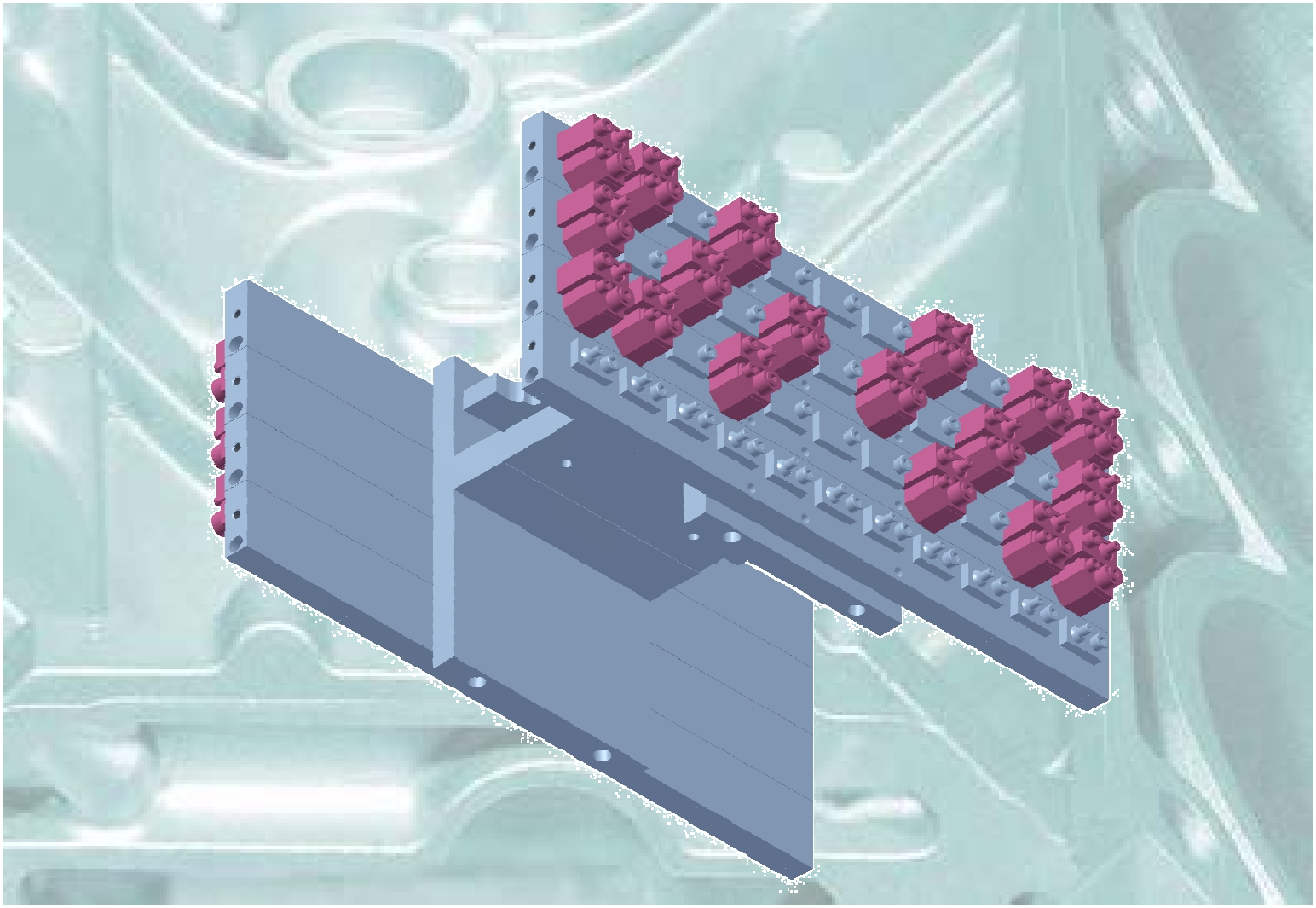

Artikelgruppe 60 Zubehör
prod.group 60 addons

060.1 Artikelnr./ partno.137711 **Sprühdüse SD3** SD-I-03+KD-I-26 **Spray nozzle SD3** SD-I-03+KD-I-26		
060.2 Artikelnr./ partno.139261 **Sprühdüse SD2** SD-I-02+DB-1-06+KD-I-26 **Spray nozzle SD2** SD-I-02+DB-1-06+KD-I-26		
060.3 Artikelnr./ partno.245035 **Sprühdüse SD2 Basis** SD-I-02 **Spray nozzle SD2 carrier** SD-I-02		
060.4 Artikelnr./ partno.245043 **Sprühdüse SD3 Basis** SD-I-03 **Spray nozzle SD3 carrier** SD-I-03		
060.5 Artikelnr./ partno.800362 **Sprühdüse SD3** SD-I-03+KD-I-F **Spray nozzle SD3** SD-I-03+KD-I-F		

Artikelgruppe 60 Zubehör
prod.group 60 addons

060.6 Artikelnr./ partno.800363 **Sprühdüse SD3** SD-I-03+KD-I-B **Spray nozzle SD3** SD-I-03+KD-I-B		
060.7 Artikelnr./ partno.800468 **Sprühdüse SD2** SD-I-02+DB-0-04+KD-I-26 **Spray nozzle SD2** SD-I-02+DB-0-04+KD-I-26		
060.8 Artikelnr./ partno.800469 **Sprühdüse SD2** SD-I-02+DB-0-04+KD-I-F **Spray nozzle SD2** SD-I-02+DB-0-04+KD-I-F		
060.9 Artikelnr./ partno.800470 **Sprühdüse SD2** SD-I-02+DB-0-04+KD-I-B **Spray nozzle SD2** SD-I-02+DB-0-04+KD-I-B		
060.10 Artikelnr./ partno.800471 **Sprühdüse SD2** SD-I-02+DB-1-06+KD-I-F **Spray nozzle SD2** SD-I-02+DB-1-06+KD-I-F		

Artikelgruppe 60 Zubehör
prod.group 60 addons

060.11 Artikelnr./ partno.800472 **Sprühdüse SD2** SD-I-02+DB-1-06+KD-I-B **Spray nozzle SD2** SD-I-02+DB-1-06+KD-I-B		
060.12 Artikelnr./ partno.800473 **Sprühdüse SD2** SD-I-02+DB-2-08+KD-I-26 **Spray nozzle SD2** SD-I-02+DB-2-08+KD-I-26		
060.13 Artikelnr./ partno.800474 **Sprühdüse SD2** SD-I-02+DB-2-08+KD-I-F **Spray nozzle SD2** SD-I-02+DB-2-08+KD-I-F		
060.14 Artikelnr./ partno.800475 **Sprühdüse SD2** SD-I-02+DB-2-08+KD-I-B **Spray nozzle SD2** SD-I-02+DB-2-08+KD-I-B		
060.15 Artikelnr./ partno.800476 **Sprühdüse SD2** SD-I-02+DB-3-10+KD-I-26 **Spray nozzle SD2** SD-I-02+DB-3-10+KD-I-26		

Artikelgruppe 60 Zubehör
prod.group 60 addons

060.16 Artikelnr./ partno.800477 **Sprühdüse SD2** SD-I-02+DB-3-10+KD-I-F **Spray nozzle SD2** SD-I-02+DB-3-10+KD-I-F		
060.17 Artikelnr./ partno.800478 **Sprühdüse SD2** SD-I-02+DB-3-10+KD-I-B **Spray nozzle SD2** SD-I-02+DB-3-10+KD-I-B		
060.18 Artikelnr./ partno.800479 **Sprühdüse SD2** SD-I-02+DB-4-12+KD-I-26 **Spray nozzle SD2** SD-I-02+DB-4-12+KD-I-26		
060.19 Artikelnr./ partno.800480 **Sprühdüse SD2** SD-I-02+DB-4-12+KD-I-F **Spray nozzle SD2** SD-I-02+DB-4-12+KD-I-F		
060.20 Artikelnr./ partno.800481 **Sprühdüse SD2** SD-I-02+DB-4-12+KD-I-B **Spray nozzle SD2** SD-I-02+DB-4-12+KD-I-B		

Artikelgruppe 60 Zubehör
prod.group 60 addons

060.21 Artikelnr./ partno.800482 **Sprühdüse SD2** SD-I-02+DB-5-16+KD-I-26 **Spray nozzle SD2** SD-I-02+DB-5-16+KD-I-26		
060.22 Artikelnr./ partno.800483 **Sprühdüse SD2** SD-I-02+DB-5-16+KD-I-F **Spray nozzle SD2** SD-I-02+DB-5-16+KD-I-F		
060.23 Artikelnr./ partno.800484 **Sprühdüse SD2** SD-I-02+DB-5-16+KD-I-B **Spray nozzle SD2** SD-I-02+DB-5-16+KD-I-B		
060.24 Artikelnr./ partno.800485 **Sprühdüse SD2** SD-I-02+DB-6-20+KD-I-26 **Spray nozzle SD2** SD-I-02+DB-6-20+KD-I-26		
060.25 Artikelnr./ partno.800486 **Sprühdüse SD2** SD-I-02+DB-6-20+KD-I-F **Spray nozzle SD2** SD-I-02+DB-6-20+KD-I-F		

Artikelgruppe 60 Zubehör
prod.group 60 addons

060.26 Artikelnr./ partno.800487 **Sprühdüse SD2** SD-I-02+DB-6-20+KD-I-B **Spray nozzle SD2** SD-I-02+DB-6-20+KD-I-B		
060.27 Artikelnr./ partno.800488 **Sprühdüse SD2** SD-I-02+DB-E+KD-I-26 **Spray nozzle SD2** SD-I-02+DB-E+KD-I-26		
060.28 Artikelnr./ partno.800489 **Sprühdüse SD2** SD-I-02+DB-E+KD-I-F **Spray nozzle SD2** SD-I-02+DB-E+KD-I-F		
060.29 Artikelnr./ partno.800490 **Sprühdüse SD2** SD-I-02+DB-E+KD-I-B **Spray nozzle SD2** SD-I-02+DB-E+KD-I-B		
060.30 Artikelnr./ partno.800592 **Sprühdüse SD2** SD-I-02+DB-OB+KD-I-35 **Spray nozzle SD2** SD-I-02+DB-1-06+KD-I-26		

WOLLIN
SYSTEMATIC SPRAYING TECHNOLOGY

Artikelgruppe 70 Zubehör
prod.group 70 addons

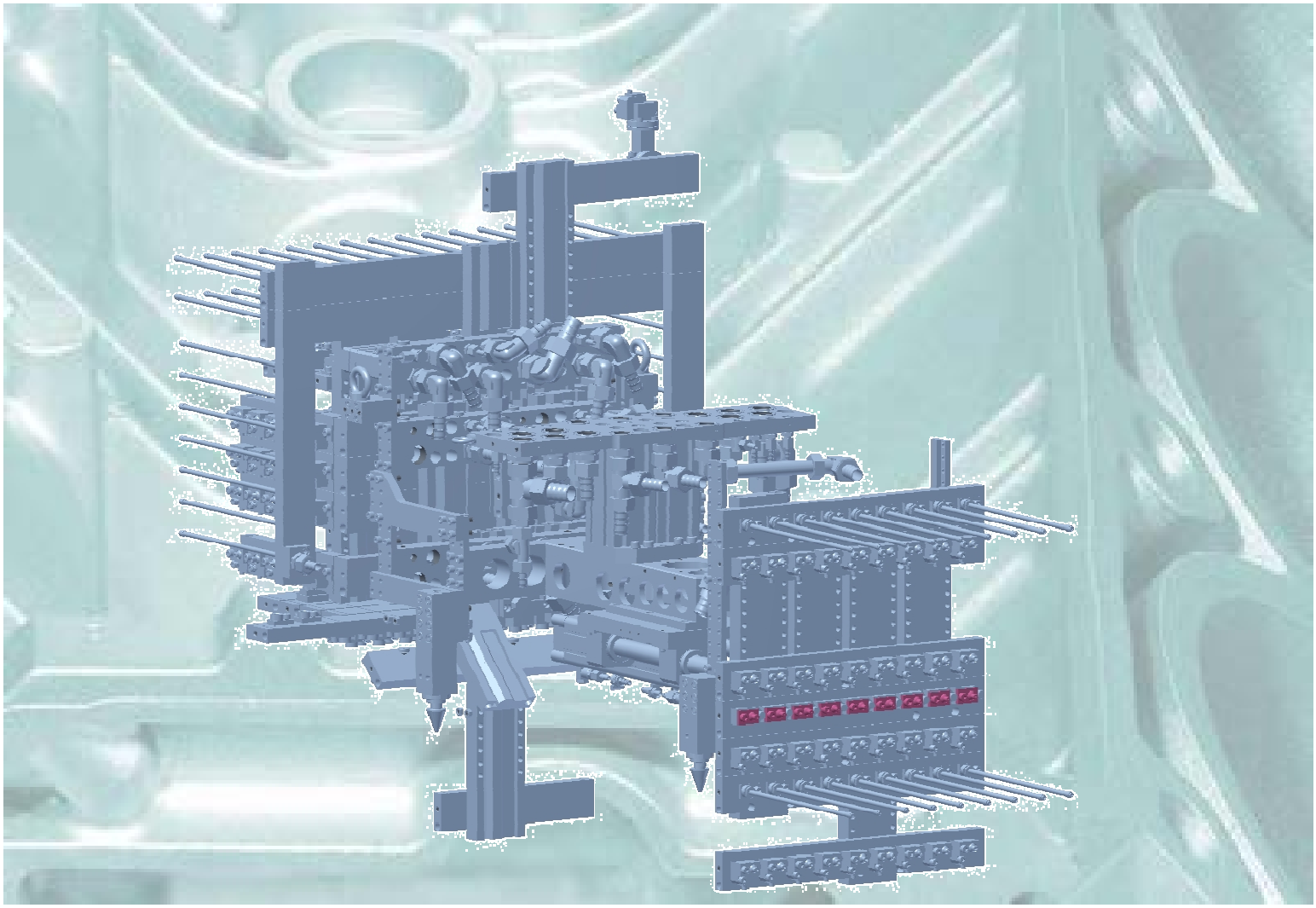

Artikelgruppe 70 Zubehör
prod.group 70 addons

070.1 Artikelnr./ partno.142422 **Blas-Set mit KD-I-26** mit Einsatz, mit Schraube M8, rechteckig **Blasting set with KD-I-26** with insert, with screw M8, rectangular		
070.2 Artikelnr./ partno.323445 **Blas-Set mit KD-I-30 (100mm lang)** ohne Einsatz, mit Schraube M8, gerundet **Blasting set with KD-I-30 (100mm)** without insert, with screw M8, rounded		

WOLLIN
SYSTEMATIC SPRAYING TECHNOLOGY

Artikelgruppe 80 Zubehör
prod.group 80 addons

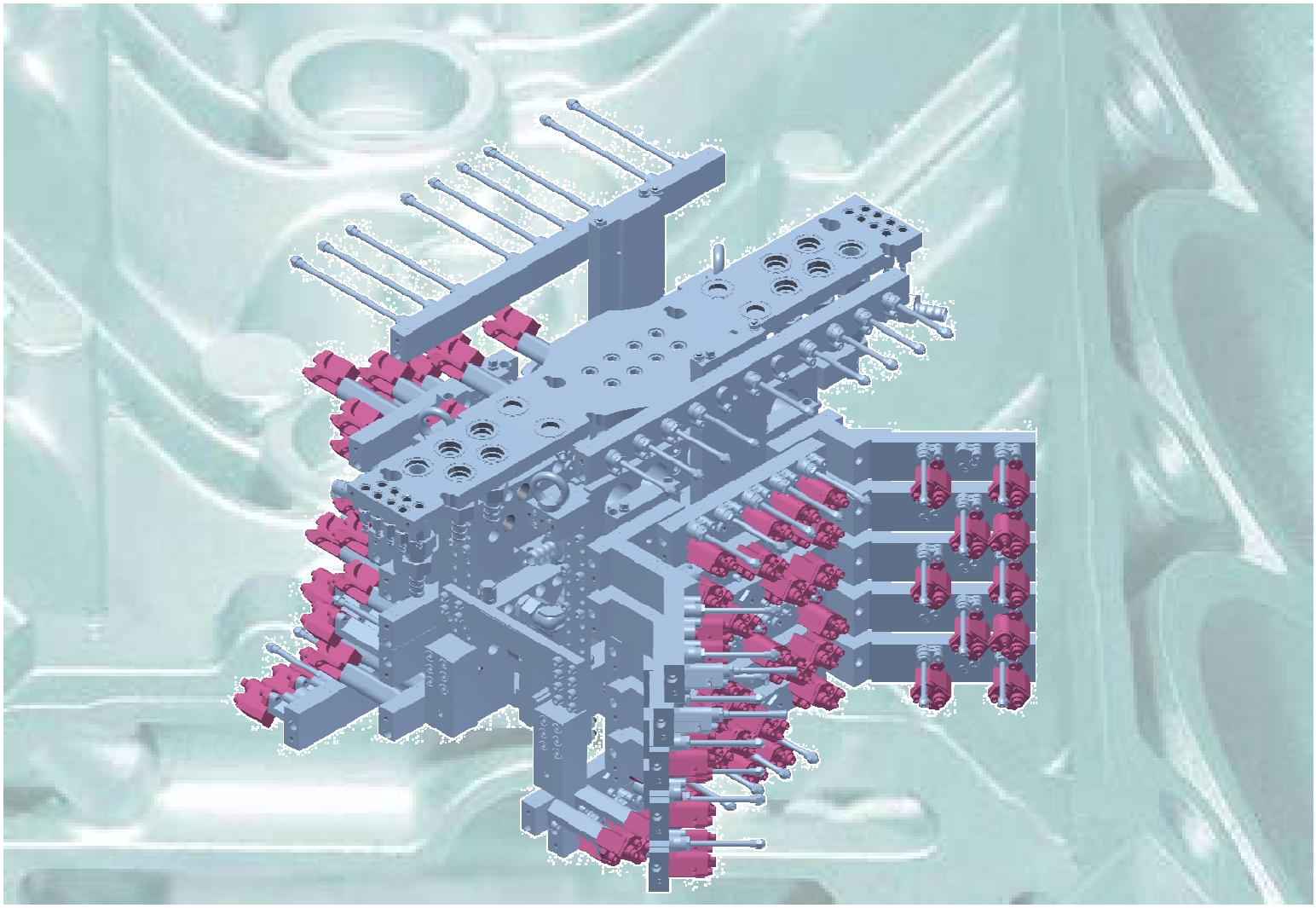

Artikelgruppe 80 Zubehör
prod.group 80 addons

080.1 Artikelnr./ partno.800413 **Dosierdüse** DD-A-4-76-V+KD-A-06 **Dosing nozzle** DD-A-4-76-V+KD-A-06		
080.2 Artikelnr./ partno.800593 **Dosierdüse Basis** DD-A-4-76-V **dosing nozzle carrier** DD-A-4-76-V		
080.3 Artikelnr./ partno.800807 **Dosierdüse** DD-A-3-43-V+KD-A-06 **Dosing nozzle** DD-A-3-43-V+KD-A-06		
080.4 Artikelnr./ partno.801120 **Dosierdüse Basis** DD-A-3-43-V **dosing nozzle carrier** DD-A-3-43-V		
080.5 Artikelnr./ partno.801130 **Dosierdüse** DD-A-5-119-V+KD-A-06 **Dosing nozzle** DD-A-5-119-V+KD-A-06		

Artikelgruppe 80 Zubehör
prod.group 80 addons

080.6 Artikelnr./ partno.801149 **Dosierdüse Basis** DD-A-5-119-V **dosing nozzle carrier** DD-A-5-119-V		
080.7 Artikelnr./ partno.801285 **Dosierdüse** DDV-A-4-76-V+KD-A-06 **Dosing nozzle** DDV-A-4-76-V+KD-A-06		
080.8 Artikelnr./ partno.801329 **Dosierdüse** DDV-A-3-43-V+KD-A-06 **Dosing nozzle** DDV-A-3-43-V+KD-A-06		
080.9 Artikelnr./ partno.801333 **Dosierdüse Basis** DDV-A-4-76-V **Dosing nozzle carrier** DDV-A-4-76-V		
080.10 Artikelnr./ partno.801337 **Dosierdüse** DDV-A-2-19-V+KD-A-06 **Dosing nozzle** DDV-A-2-19-V+KD-A-06		

Artikelgruppe 80 Zubehör
prod.group 80 addons

080.11 Artikelnr./ partno.801338 **Dosierdüse** DDV-A-5-119-V+KD-A-06 **Dosing nozzle** DDV-A-5-119-V+KD-A-06		
080.12 Artikelnr./ partno.801511 **Dosierdüse Basis** DDV-A-3-43-V **Dosing nozzle carrier** DDV-A-3-43-V		
080.13 Artikelnr./ partno.801588 **Kappe mit Festanschlag 1** für Dosierdüse, komplett **Cap with fixed stop 1** for dosing nozzle, complete		
080.14 Artikelnr./ partno.801589 **Kappe mit Festanschlag 2** für Dosierdüse, komplett **Cap with fixed stop 2** for dosing nozzle, complete		
080.15 Artikelnr./ partno.801590 **Kappe mit Festanschlag 3** für Dosierdüse, komplett **Cap with fixed stop 3** for dosing nozzle, complete		

Artikelgruppe 80 Zubehör
prod.group 80 addons

080.16 Artikelnr./ partno.801591 **Kappe mit Festanschlag 4** für Dosierdüse, komplett **Cap with fixed stop 4** for dosing nozzle, complete		
080.17 Artikelnr./ partno.801592 **Kappe mit Festanschlag 5** für Dosierdüse, komplett **Cap with fixed stop 5** for dosing nozzle, complete		
080.18 Artikelnr./ partno.801593 **Kappe mit Festanschlag 6** für Dosierdüse, komplett **Cap with fixed stop 6** for dosing nozzle, complete		
080.19 Artikelnr./ partno.801622 **Dosierdüse Basis** DDV-A-5-119-V **Dosing nozzle carrier** DDV-A-5-119-V		
080.20 Artikelnr./ partno.801681 **Sprühdüse FSD** FSD-A-10+KD-A-06 **Spray nozzle FSD** FSD-A-10+KD-A-06		

Artikelgruppe 80 Zubehör
prod.group 80 addons

080.21 Artikelnr./ partno.801690 **Sprühdüse FSD** FSD-A-10+KD-A-04 **Spray nozzle FSD** FSD-A-10+KD-A-04		
080.22 Artikelnr./ partno.801691 **Sprühdüse FSD Basis** FSD-A-10 **Spray nozzle FSD basis** FSD-A-10		
080.23 Artikelnr./ partno.801782 **Sprühdüse FSD** FSD-A-10+KD-A-F-03-FZ **Spray nozzle FSD** FSD-A-09+KD-A-F-03-FZ		

WOLLIN
SYSTEMATIC SPRAYING TECHNOLOGY

Artikelgruppe 90 Zubehör
prod.group 90 addons

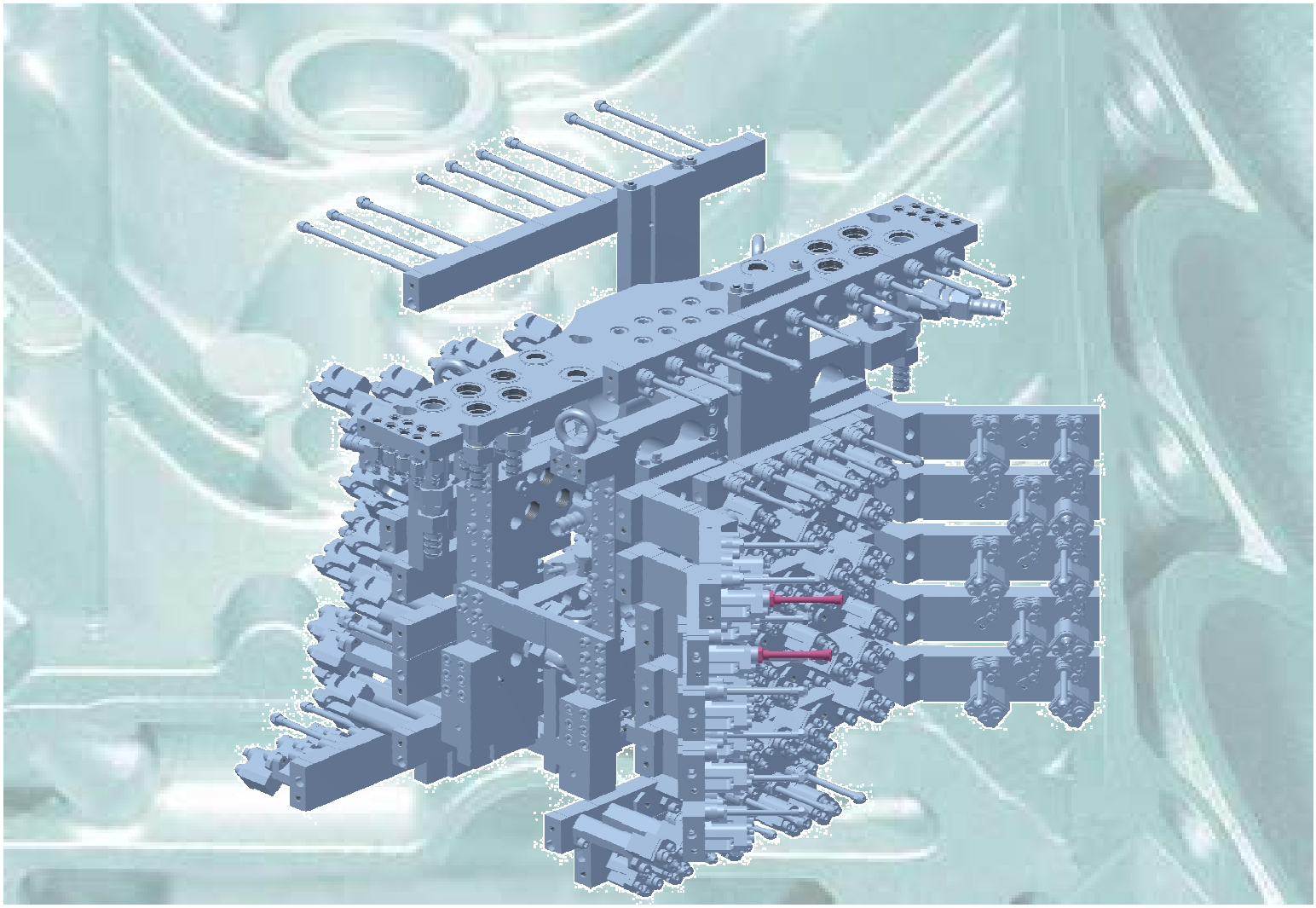

Artikelgruppe 90 Zubehör
prod.group 90 addons

090.1 Artikelnr./ partno.177733 **Rohr** R-A-100 **Tube** R-A-100		
090.2 Artikelnr./ partno.177741 **Rohr** R-A-150 **Tube** R-A-150		
090.3 Artikelnr./ partno.177758 **Rohr** R-A-200 **Tube** R-A-200		
090.4 Artikelnr./ partno.177766 **Rohr** R-A-250 **Tube** R-A-250		
090.5 Artikelnr./ partno.177774 **Rohr** R-A-300 **Tube** R-A-300		

Artikelgruppe 90 Zubehör
prod.group 90 addons

090.6 Artikelnr./ partno.179077 **Rohrenddüse** RD-A-10 **Nozzle for tube** RD-A-10		
090.7 Artikelnr./ partno.301522 **Rohrenddüse** RD-A-04 **Nozzle for tube** RD-A-04		
090.8 Artikelnr./ partno.302118 **Rohrenddüse** RD-A-B **Nozzle for tube** RD-A-B		
090.9 Artikelnr./ partno.306598 **Verschluss für Sprührohr AM** RD-A-V **blind plug** RD-A-V		
090.10 Artikelnr./ partno.800282 **Umlenkung 90°** für Rohrenddüse RD-A, komplett **Direction change 90°** for nozzle for tube RD-A, complete		

Artikelgruppe 90 Zubehör
prod.group 90 addons

090.11 Artikelnr./ partno.801055 **T-Umlenkung** für Rohrenddüse RD-A, komplett **T-direction change** for nozzle for tube RD-A; complete		
090.12 Artikelnr./ partno.801058 **L-Umlenkung** für Rohrenddüse RD-A, komplett **L-direction change** for nozzle for tube RD-A; complete		
090.13 Artikelnr./ partno.801060 **Rohrenddüse** RD-A-06 **Nozzle for tube** RD-A-06		

WOLLIN
SYSTEMATIC SPRAYING TECHNOLOGY

Artikelgruppe 91 Zubehör
prod.group 91 addons

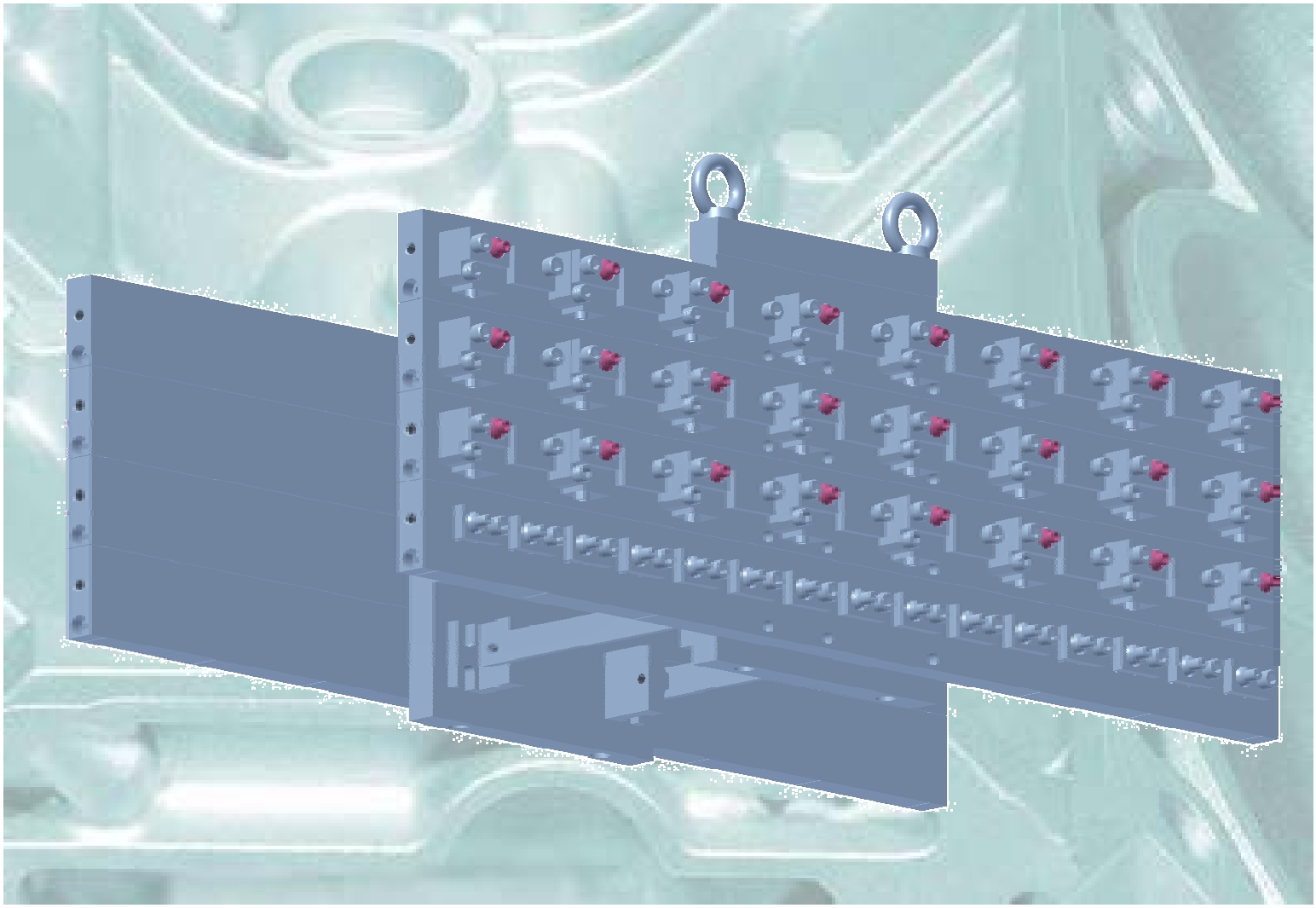

WOLLIN
SYSTEMATIC SPRAYING TECHNOLOGY

Artikelgruppe 91 Zubehör
prod.group 91 addons

091.1 Artikelnr./ partno.177709 **Kugeldüse** KD-A-06 **Ball nozzle** KD-A-06		
091.2 Artikelnr./ partno.177717 **Kugeldüse** KD-A-B-60° / Mittel 1xø0,4 / 6xø0,6 **Ball nozzle** KD-A-B-60° / fluid 1xø0,4 / 6xø0,6		
091.3 Artikelnr./ partno.177725 **Kugeldüse** KD-A-F **Ball nozzle** KD-A-F	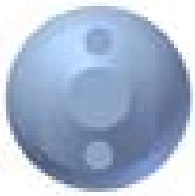	
091.4 Artikelnr./ partno.177824 **Kugeldüse** KD-A-08 **Ball nozzle** KD-A-08		
091.5 Artikelnr./ partno.177832 **Kugeldüse** KD-A-10 **Ball nozzle** KD-A-10		

Artikelgruppe 91 Zubehör
prod.group 91 addons

091.6 Artikelnr./ partno.301933 **Kugeldüse** KD-A-04 **Ball nozzle** KD-A-04		
091.7 Artikelnr./ partno.302383 **Kugeldüse** KD-A-06-S (Verstellbereich 120°) **Ball nozzle** KD-A-06-S (adjusting range 120°)		
091.8 Artikelnr./ partno.304146 **Kugeldüse** KD-A-15 **Ball nozzle** KD-A-15		
091.9 Artikelnr./ partno.304147 **Kugeldüse** KD-A-20 **Ball nozzle** KD-A-20		
091.10 Artikelnr./ partno.800400 **Kugeldüse** KD-A-02 **Ball nozzle** KD-A-02		

Artikelgruppe 091 Zubehör
prod.group 091 addons

091.11 Artikelnr./ partno.800635		
Kugeldüse KD-A-06-S (Verstellbereich 180°) **Ball nozzle** KD-A-06-S (adjusting range 180°)		

WOLLIN
SYSTEMATIC SPRAYING TECHNOLOGY

Artikelgruppe 92 Zubehör
prod.group 92 addons

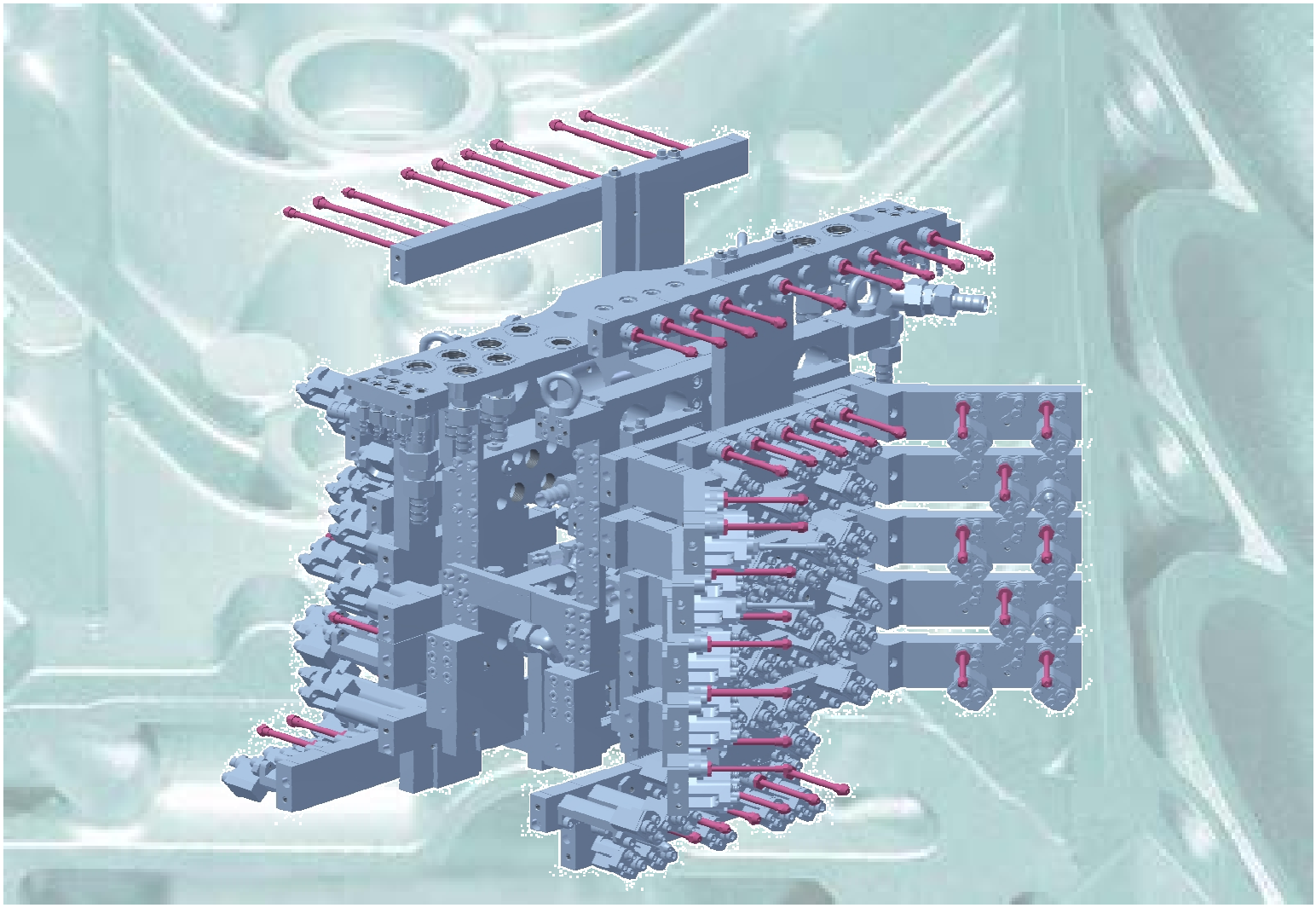

Artikelgruppe 92 Zubehör
prod.group 92 addons

092.1 Artikelnr./ partno.129643 **Kugeldüse** KD-I-26 **Ball nozzle** KD-I-26	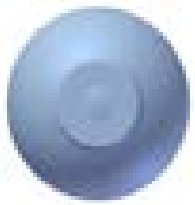	
092.2 Artikelnr./ partno.129650 **Rohr** R-IB-150 **Tube** R-IB-150		
092.3 Artikelnr./ partno.137273 **Rohr** R-IB-100 **Tube** R-IB-100		
092.4 Artikelnr./ partno.137695 **Rohrenddüse** RD-I-F **Nozzle for tube** RD-I-F		
092.5 Artikelnr./ partno.137703 **Rohrenddüse** RD-I-B **Nozzle for tube** RD-I-B		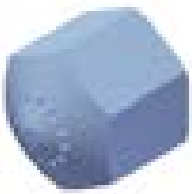

Artikelgruppe 92 Zubehör
prod.group 92 addons

092.6 Artikelnr./ partno.138701 **Rohr** R-IB-200 **Tube** R-IB-200		
092.7 Artikelnr./ partno.138719 **Rohr** R-IB-250 **Tube** R-IB-250		
092.8 Artikelnr./ partno.138727 **Rohr** R-IB-300 **Tube** R-IB-300		
092.9 Artikelnr./ partno.143768 **Kugeldüse** KD-I-F **Ball nozzle** KD-I-F		
092.10 Artikelnr./ partno.144097 **Rohrenddüse** RD-I-26 **Nozzle for tube** RD-I-26		

Artikelgruppe 92 Zubehör
prod.group 92 addons

092.11 Artikelnr./ partno.144105 **Rohr** R-IB-60 **Tube** R-IB-60		
092.12 Artikelnr./ partno.144113 **Kugeldüse** KD-I-26-S (Verstellb. 120°) **Ball nozzle** KD-I-26-S (range 120°)		
092.13 Artikelnr./ partno.144121 **Kugeldüse** KD-I-26-S (Verstellb. 180°) **Ball nozzle** KD-I-26-S (range 180°)		
092.14 Artikelnr./ partno.144139 **Kugeldüse** KD-I-B **Ball nozzle** KD-I-B		
092.15 Artikelnr./ partno.305887 **Rohr** R-IB-60 ohne Düsengewinde **Tube** R-IB-60 without threat		

Artikelgruppe 92 Zubehör
prod.group 92 addons

092.16 Artikelnr./ partno.305888 **Rohr** R-IB-100 ohne Düsengewinde **Tube** R-IB-100 without threat		
092.17 Artikelnr./ partno.305889 **Rohr** R-IB-150 ohne Düsengewinde **Tube** R-IB-150 without threat		
092.18 Artikelnr./ partno.305890 **Rohr** R-IB-200 ohne Düsengewinde **Tube** R-IB-200 without threat		
092.19 Artikelnr./ partno.305891 **Rohr** R-IB-250 ohne Düsengewinde **Tube** R-IB-250 without threat		
092.20 Artikelnr./ partno.305892 **Rohr** R-IB-300 ohne Düsengewinde **Tube** R-IB-300 without threat		

Artikelgruppe 92 Zubehör
prod.group 92 addons

092.21 Artikelnr./ partno.800383 **Umlenkung 90°** für Rohrenddüse RD-I, komplett **Direction change 90°** for nozzle for tube RD-I, complete		
092.22 Artikelnr./ partno.801078 **Kugeldüse** KD-I-10 **Ballnozzle** KD-I-10		
092.23 Artikelnr./ partno.801079 **Kugeldüse** KD-I-15 **Ballnozzle** KD-I-15		
092.24 Artikelnr./ partno.801255 **Kugeldüse** KD-I-30 **Ball nozzle** KD-I-30		
092.25 Artikelnr./ partno.801374 **Kugeldüse** KD-I-20 **Ball nozzle** KD-I-20		

Artikelgruppe 92 Zubehör
prod.group 92 addons

092.26 Artikelnr./ partno.801407 **Rohrenddüse** RD-I-B / 6 x Ø1,5mm **Nozzle for tube** RD-I-B / 6xØ1,5mm		
092.27 Artikelnr./ partno.801491 **Rohrenddüse** RD-I-30 **Nozzle for tube** RD-I-30		
092.28 Artikelnr./ partno.801493 **Rohrenddüse** RD-I-35 **Nozzle for tube** RD-I-35		
092.29 Artikelnr./ partno.801495 **Rohrenddüse** RD-I-40 **Nozzle for tube** RD-I-40		
092.30 Artikelnr./ partno.801503 **Rohrenddüse** RD-I-20 **Nozzle for tube** RD-I-20		

WOLLIN
SYSTEMATIC SPRAYING TECHNOLOGY

Artikelgruppe 93 Zubehör
prod.group 93 addons

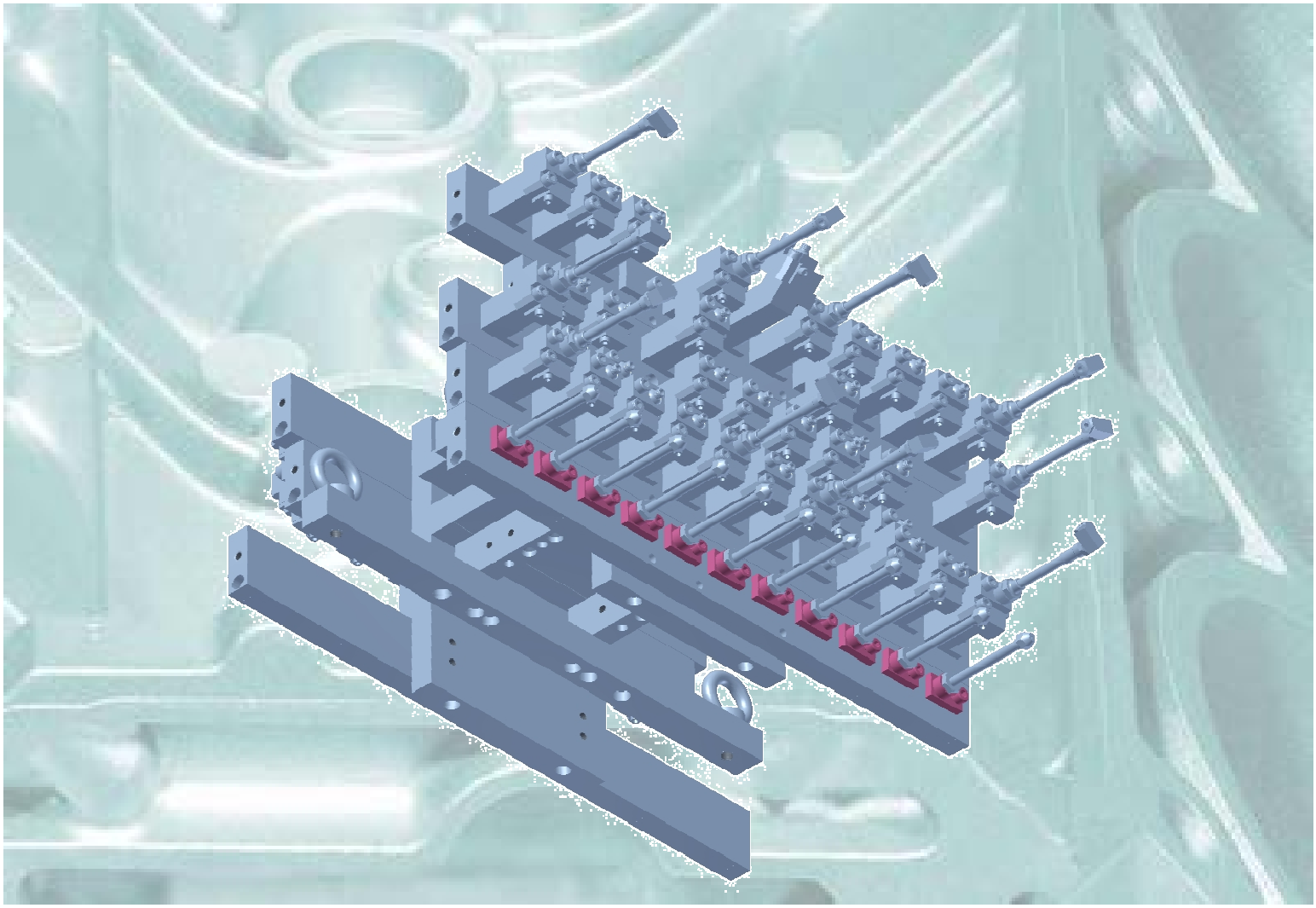

Artikelgruppe 93 Zubehör
prod.group 93 addons

093.1 Artikelnr./ partno.179564 **Halteplatte für Rohr auf Blasleiste** mit Schraube M8, rechteckig, komplett **Holding plate for tube** on a blasting strip		
093.2 Artikelnr./ partno.323017 **Rückschlagventil für Blasset** PS16, komplett **check valve for blast. set**		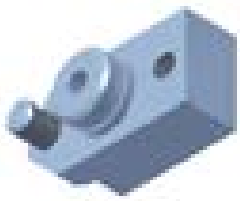

WOLLIN
SYSTEMATIC SPRAYING TECHNOLOGY

Artikelgruppe 94 Zubehör
prod.group 94 addons

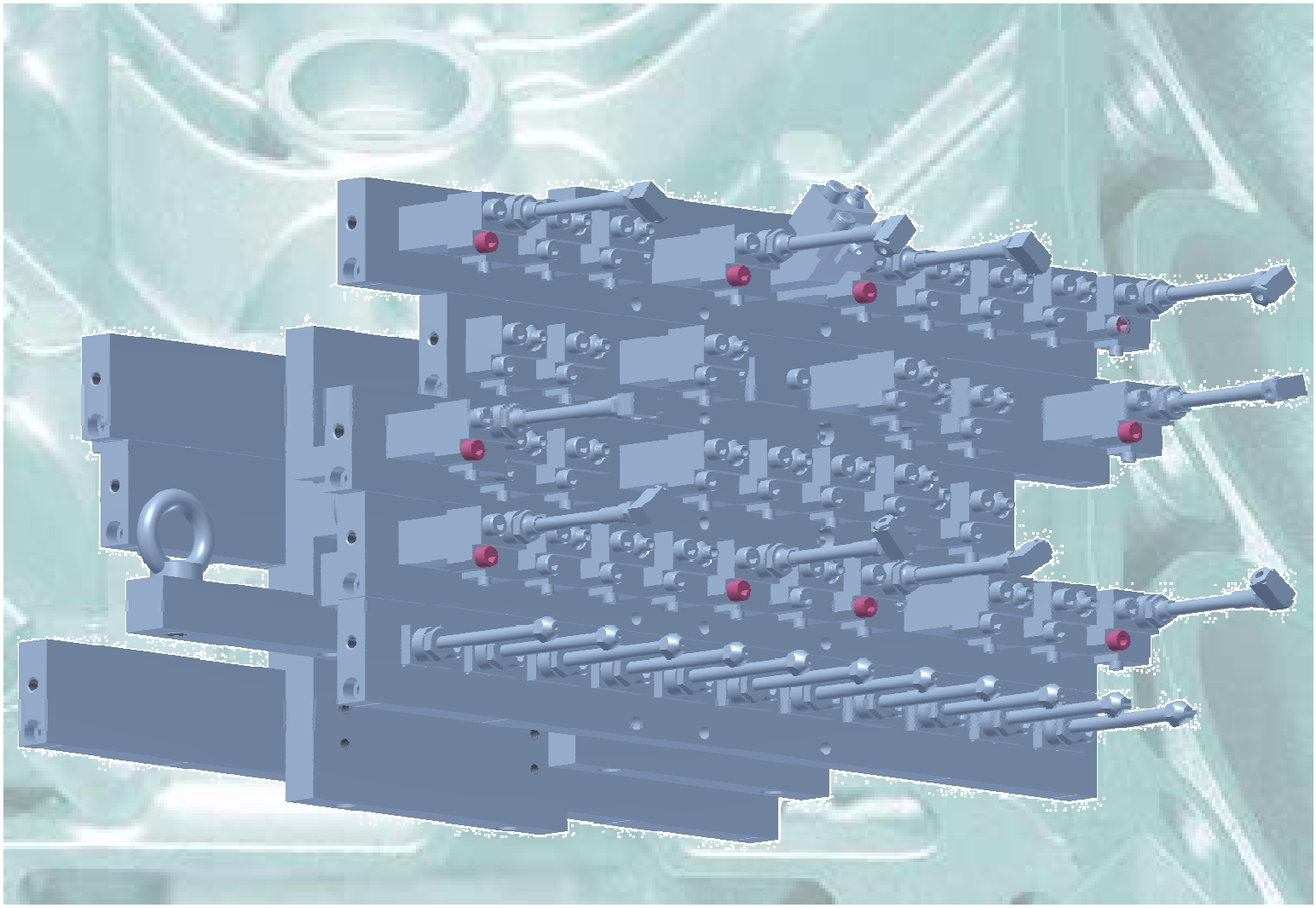

Artikelgruppe 94 Zubehör
prod.group 94 addons

094.1 Artikelnr./ partno.135913 **Dosierblende** DB-1-06 **Dosing insert** DB-1-06		
094.2 Artikelnr./ partno.135939 **Dosierblende** DB-0-04 **Dosing insert** DB-0-04		
094.3 Artikelnr./ partno.135954 **Dosierblende** DB-2-08 **Dosing insert** DB-2-08		
094.4 Artikelnr./ partno.135970 **Dosierblende** DB-3-10 **Dosing insert** DB-3-10		
094.5 Artikelnr./ partno.135996 **Dosierblende** DB-4-12 **Dosing insert** DB-4-12		

Artikelgruppe 94 Zubehör
prod.group 94 addons

094.6 Artikelnr./ partno.136150 **Dosierblende** DB-6-20 **Dosing insert** DB-6-20		
094.7 Artikelnr./ partno.138073 **Dosierblende** DB-5-16 **Dosing insert** DB-5-16		
094.8 Artikelnr./ partno.194142 **Dosierblende** DB-E **Dosing insert** DB-E		
094.9 Artikelnr./ partno.801403 **Dosierblende** DB-0-01 **Dosing insert** DB-0-01		
094.10 Artikelnr./ partno.801405 **Dosierblende** DB-0-02 **Dosing insert** DB-0-02		

WOLLIN
SYSTEMATIC SPRAYING TECHNOLOGY

Artikelgruppe 95 Zubehör
prod.group 95 addons

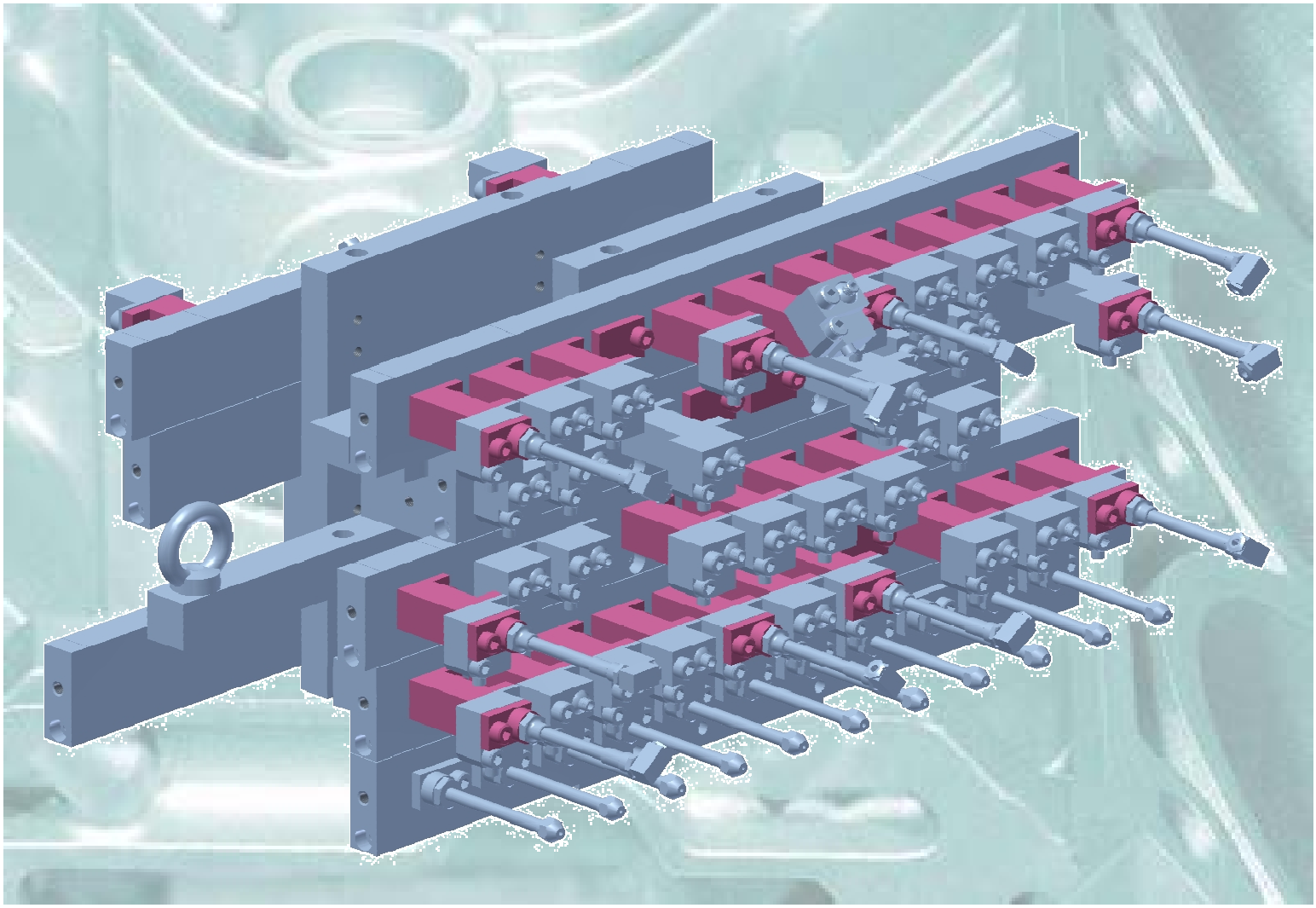

Artikelgruppe 95 Zubehör
prod.group 95 addons

095.1 Artikelnr./ partno.129619 **Verschluß (Blindplatte Sprüh-/Blasdüse)** mit Schraube M8, rechteckig, komplett **Cover plate** with screw and O-ring		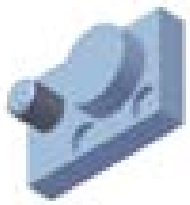
095.2 Artikelnr./ partno.156869 **Klemmdeckel für Kugeldüse** mit Schraube M8, rechteckig, komplett **Clamp plate for ball nozzle** with screw M8 and O-ring, rectangular	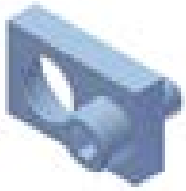	
095.3 Artikelnr./ partno.245084 **Halteplatte für Rohr** mit Schraube M8, rechteckig, komplett **Holding plate for tube** on a nozzle		
095.4 Artikelnr./ partno.250191 **Sprüh-/Blasdüsenerhöhung 50mm** PS16, komplett **Spray and blasting nozzle extension 50mm** PS16, complete		
095.5 Artikelnr./ partno.250209 **Sprüh-/Blasdüsenerhöhung, schwenkbar** PS16/PS16C, komplett **Rotatable spray and blasting nozzle extension** PS16/PS16C, complete		

Artikelgruppe 95 Zubehör
prod.group 95 addons

095.6 Artikelnr./ partno.250415 **Sprüh-/Blasdüsenerhöhung 100mm** PS16, komplett **Spray and blasting nozzle extension 100mm** PS16, complete		
095.7 Artikelnr./ partno.301725 **Sprüh-/Blasdüsenerhöhung 45° links** PS16, komplett **Spray and blasting nozzle extension 45° left** PS16, complete		
095.8 Artikelnr./ partno.301726 **Sprüh-/Blasdüsenerhöhung 45° rechts** PS16, komplett **Spray and blasting nozzle extension 45° right** PS16, complete	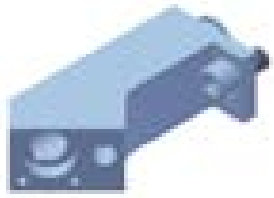	
095.9 Artikelnr./ partno.800405 **Sprüh-/Blasdüsenerhöhung 45° oben** PS16, komplett **Spray and blasting nozzle extension 45° above** PS16, complete		
095.10 Artikelnr./ partno.800406 **Sprüh-/Blasdüsenerhöhung 45° unten** PS16, komplett **Spray and blasting nozzle extension 45° down** PS16, complete		

WOLLIN
SYSTEMATIC SPRAYING TECHNOLOGY

Artikelgruppe 96 Zubehör
prod.group 96 addons

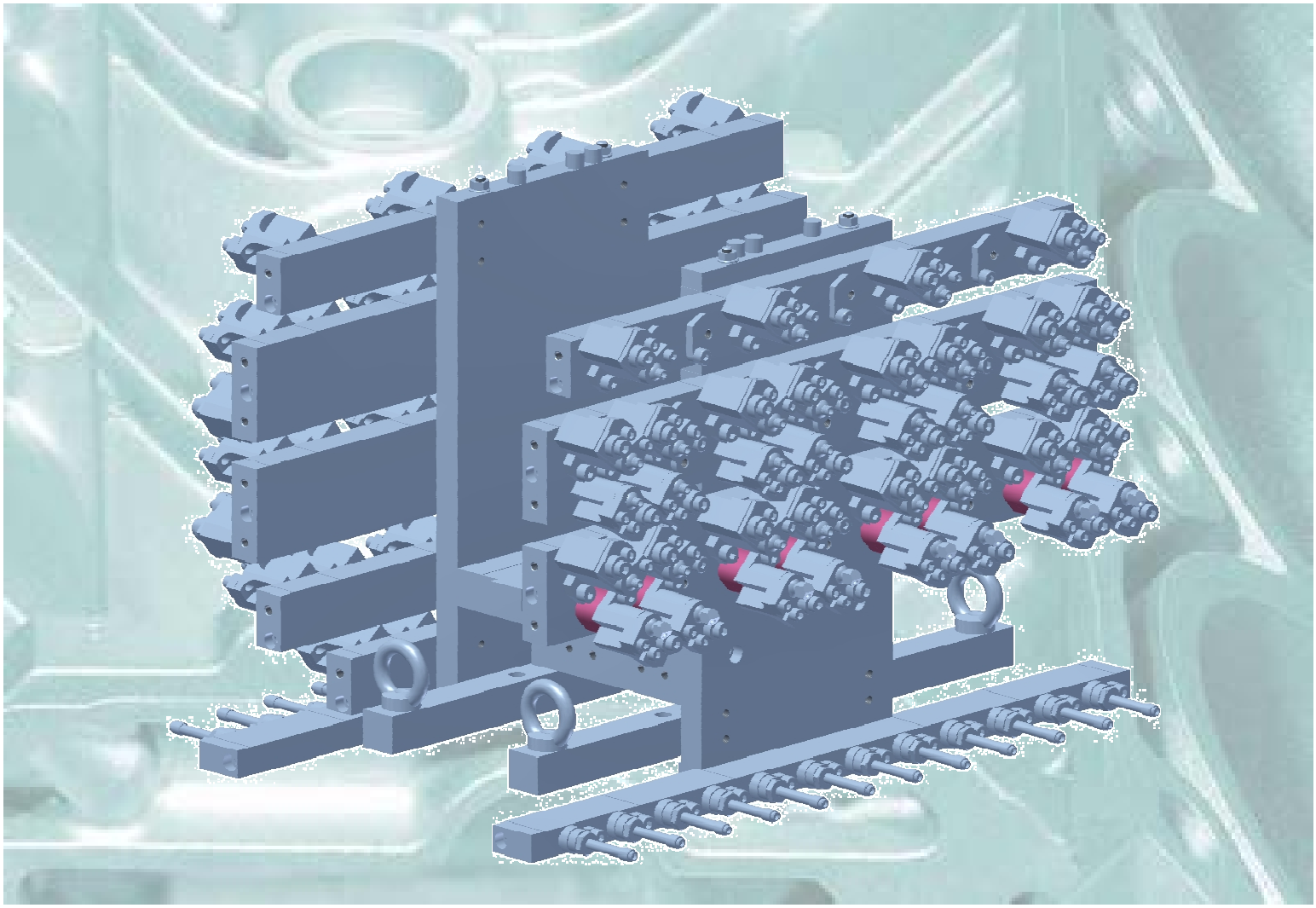

Artikelgruppe 96 Zubehör
prod.group 96 addons

096.1 Artikelnr./ partno.800602 **Adapterplatte für Sprühdüse** PS16C zu PS16, komplett **Adaptor plate for spray nozzle** PS16C to PS16, complete		

WOLLIN
SYSTEMATIC SPRAYING TECHNOLOGY

Artikelgruppe 97 Zubehör
prod.group 97 addons

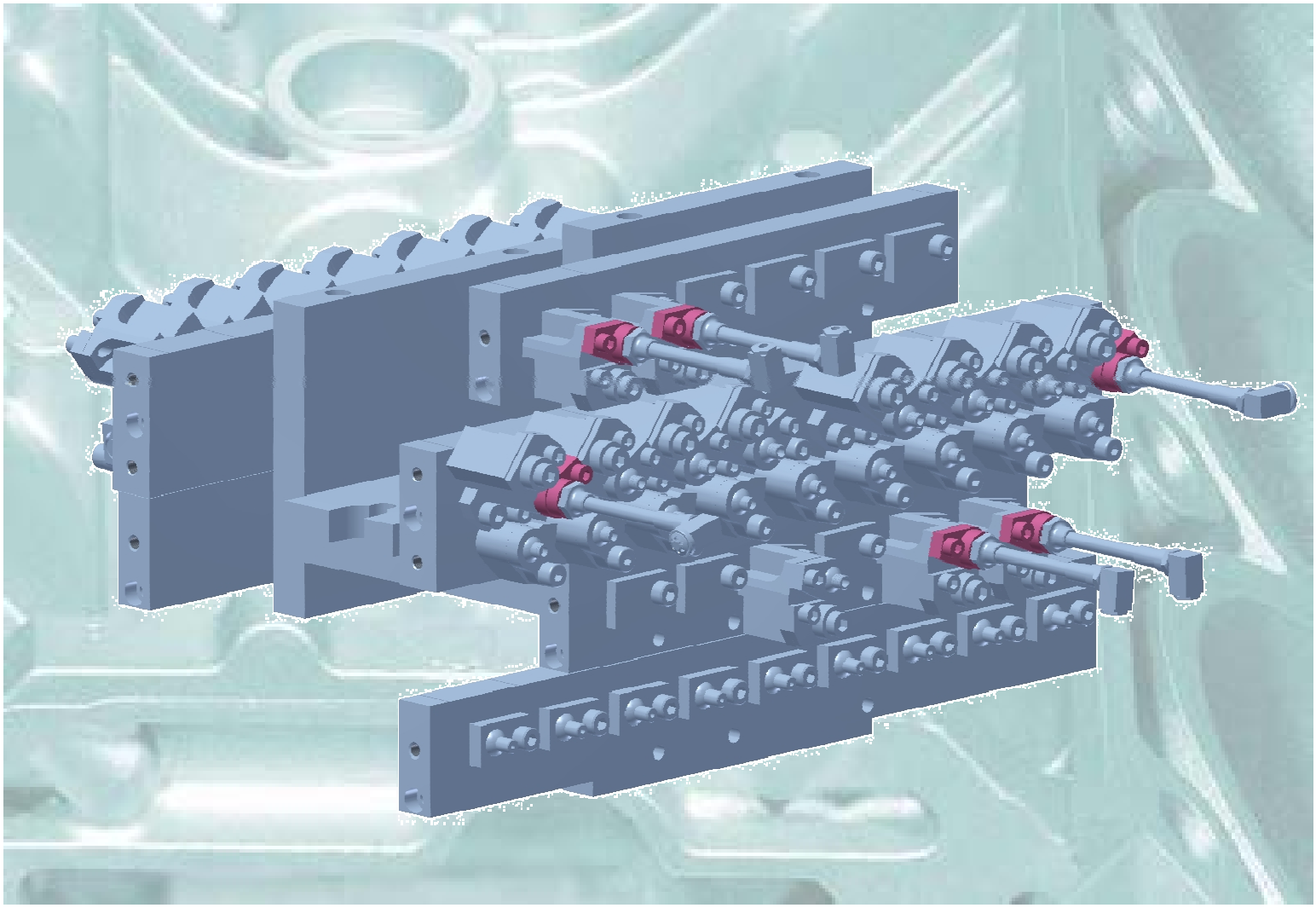

Artikelgruppe 97 Zubehör
prod.group 97 addons

097.1 Artikelnr./ partno.244822 **Halteplatte für Rohr** mit Schraube M6, gerundet, komplett **Holding plate** for spraying tube (M6 screw)		
097.2 Artikelnr./ partno.244830 **Klemmdeckel für Kugeldüse** mit Schraube M6, gerundet, komplett **Clamp plate for ball nozzle** with screw M6 and O-ring, rounded		

WOLLIN
SYSTEMATIC SPRAYING TECHNOLOGY

Artikelgruppe 100 Sonderteile
prod.group 100 special parts

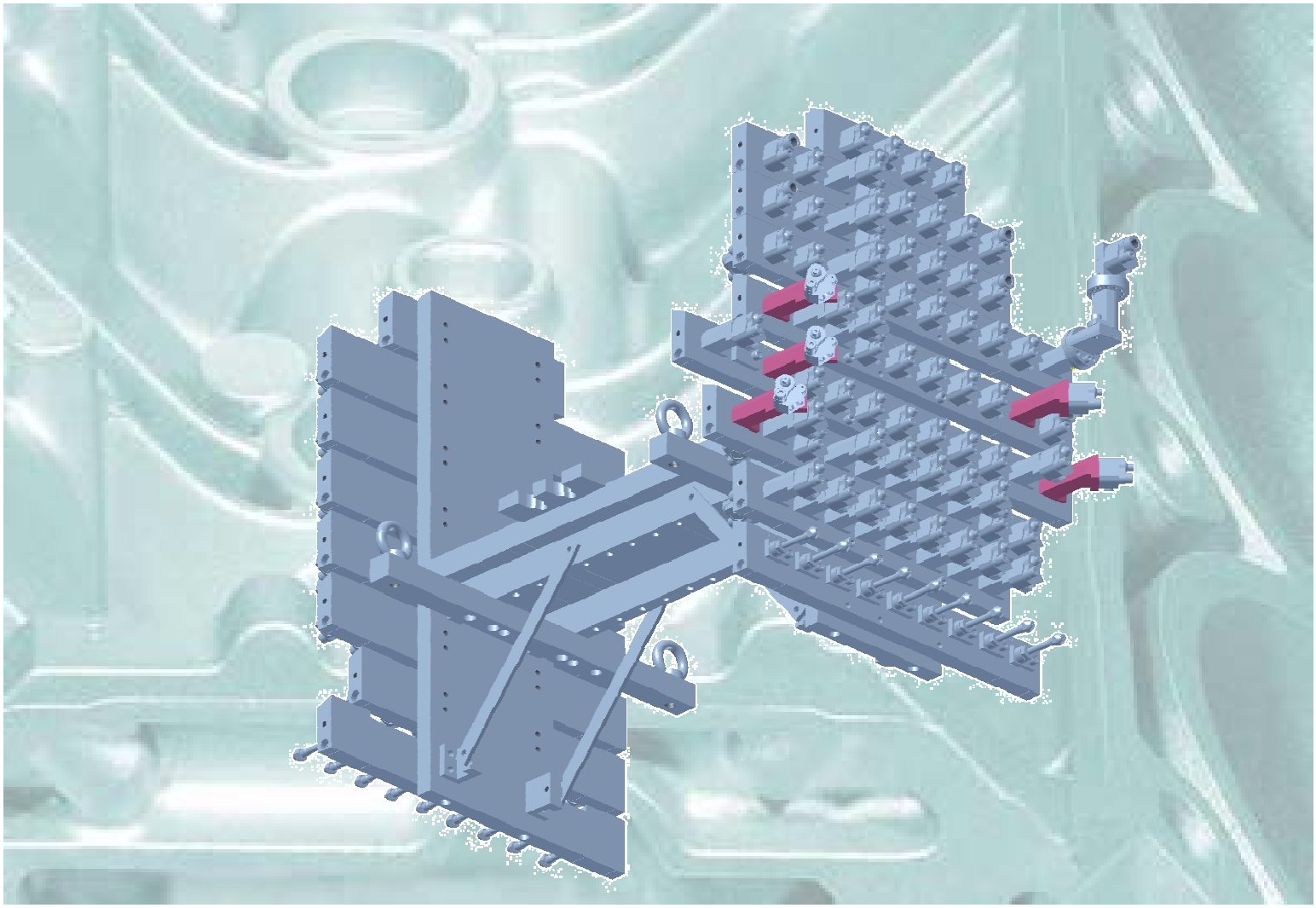

Artikelgruppe 100 Sonderteile
prod.group 100 special parts

100.1 Artikelnr./ partno.800931 **Sprüh-/Blasdüsenerhöhung 45° unten** PS16, komplett (mit Schräge) **Spray and blasting nozzle extension 45° down** PS16-6, complete (with slant)		
100.2 Artikelnr./ partno.800936 **Sprühdüse SD13** SD-A-03+KD-A-10 (mit Schräge) **Spray nozzle SD13** SD-A-03+KD-A-10		
100.3 Artikelnr./ partno.801051 **Sprüh-/Blasdüsenerhöhung 45° links** PS16, komplett (mit Schräge) **Spray and blasting nozzle extension 45° left** PS16-6, complete (with slant)		
100.4 Artikelnr./ partno.801053 **Sprüh-/Blasdüsenerhöhung 45° rechts** PS16, komplett (mit Schräge) **Spray and blasting nozzle extension 45° right** PS16-6, complete (with slant)		

WOLLIN
SYSTEMATIC SPRAYING TECHNOLOGY

Artikelgruppe 120 Zubehör
prod.group 120 addons

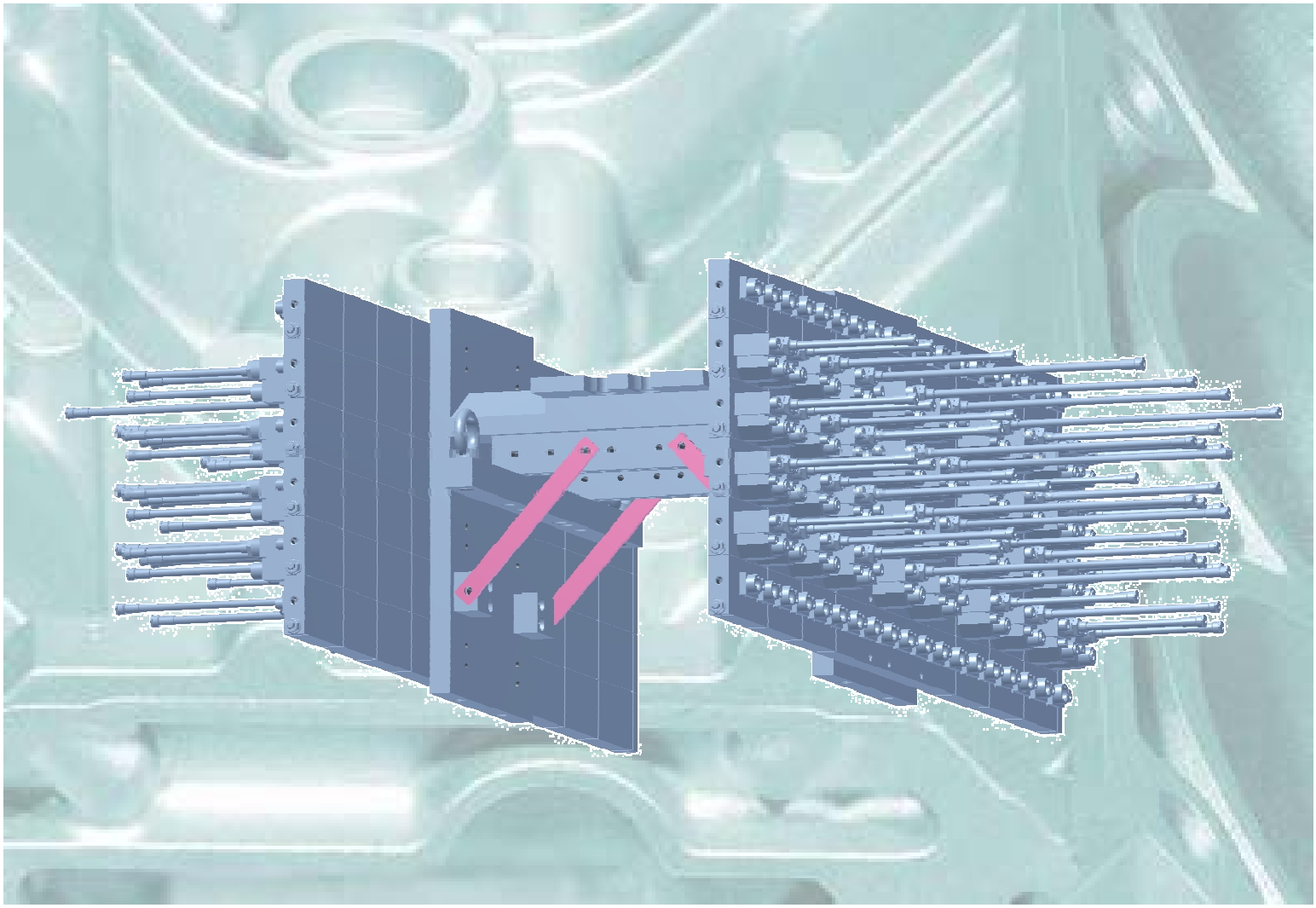

Artikelgruppe 120 Zubehör
prod.group 120 addons

120.1 Artikelnr./ partno.301749 **Düsenjustiergerät** mit Laserpointer **Nozzle adjustment unit** with Laser		
120.2 Artikelnr./ partno.325054 **Flachstange 20x5mm** ALU, natur eloxiert, Meterware **flat bar 20x5mm** aluminium, anodized, sold by metre		

WOLLIN
SYSTEMATIC SPRAYING TECHNOLOGY

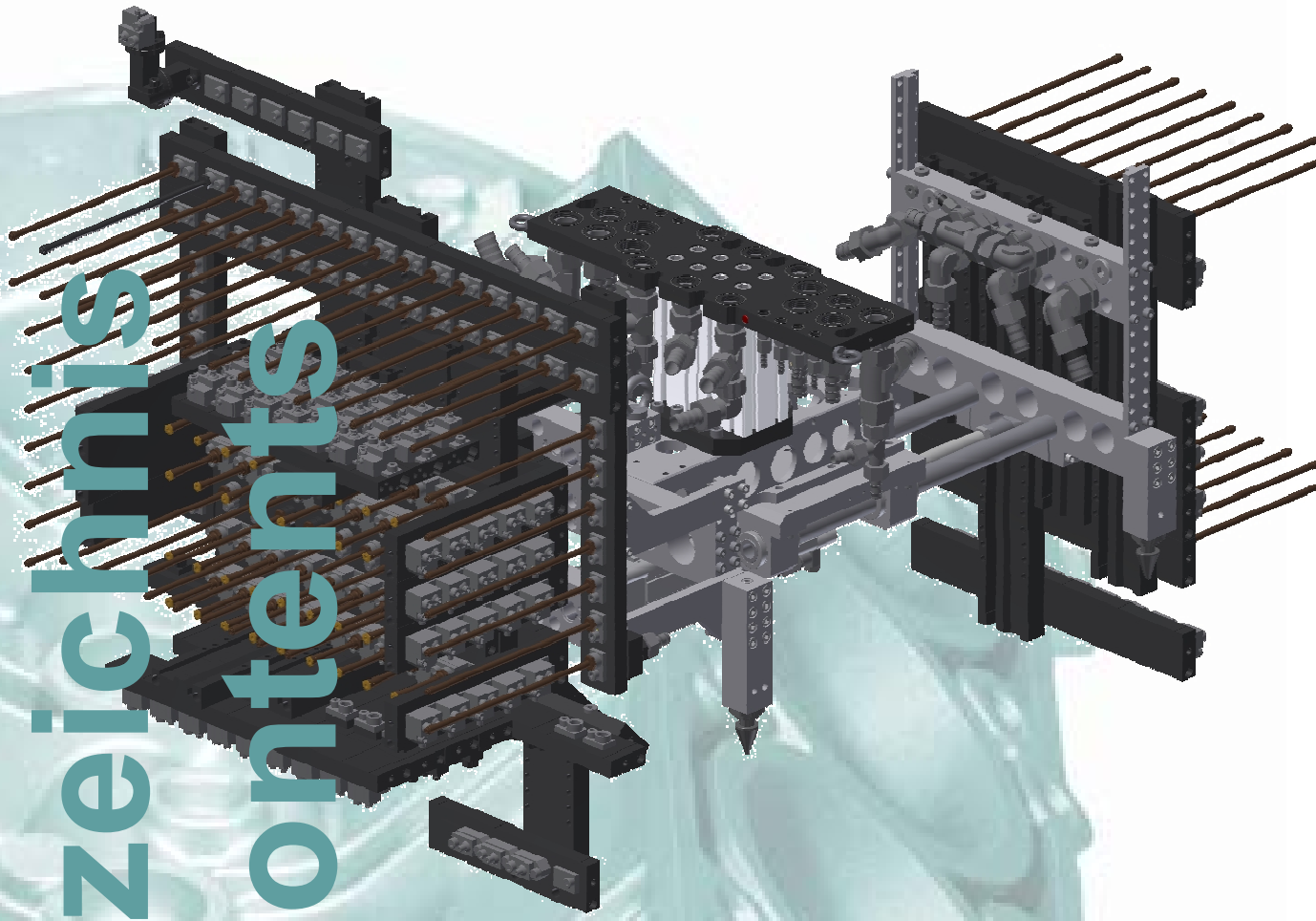

Inhaltsverzeichnis
Table of Contents

Artikelgruppe 011 Adaptermodule
prod.group 011 adaptor module

Pos	Beschreibung	Seite	Pos	description	Page
011.1	Adaptermodul 50mm	3	011.1	Adaptor module 50mm	3
011.2	Adaptermodul 25mm	3	011.2	Adaptor module 25mm	3
011.3	Adaptermodul 20mm	3	011.3	Adaptor module 20mm	3
011.4	Adaptermodul 30mm, 90° gedreht	3	011.4	Adaptor module 30mm, 90° turned	3
011.5	Adaptermodulabzweigung	3	011.5	Adaptor module junction	3

Artikelgruppe 020 Verteilung Erweiterungen
prod.group 020 distibution additionals

Pos	Beschreibung	Seite	Pos	description	Page
020.1	Verteileranschlußleiste	5	020.1	Distribution connection strip	5
020.2	Verteilerdistanzmodul 20mm	5	020.2	Distribution distance module 20mm	5
020.3	Verteilerdistanzmodul 30mm	5	020.3	Distribution distance module 30mm	5
020.4	Verteilerdistanzmodul 60mm	5	020.4	Distribution distance module 60mm	5
020.5	Verteilerschließplatte O	5	020.5	Distributor cover above	5
020.6	Verteilerschließplatte U	6	020.6	Distributor cover below	6
020.7	Verteilerumlenkung (vier Anschlüsse)	6	020.7	Distributor deflection (four outlets)	6
020.8	Verteilerdistanzmodul invers	6	020.8	Distribution distance strip invers	6
020.9	Verteilerumlenkung 45° VU	6	020.9	Distributor deflection 45° VU	6
020.10	Verteilerumlenkung 45° VO	6	020.10	Distributor deflection 45° VO	6
020.11	Verteilerumlenkung 45° HU	7	020.11	Distributor deflection 45° HU	7
020.12	Verteilerumlenkung 45° HO	7	020.12	Distributor deflection 45° HO	7
020.13	Verteilerdistanzmodul 25mm	7	020.13	Distributor distance modul 25mm	7

Artikelgruppe 021 Verteilung standard
prod.group 021 distribution standard

Pos	Beschreibung	Seite	Pos	description	Page
021.1	Verteilerleiste	9	021.1	Distribution strip	9
021.2	Verteilerleistenmodul	9	021.2	Distribution strip module	9

Artikelgruppe 022 Verteilung kompakt
prod.group 022 distribution compact

Pos	Beschreibung	Seite	Pos	description	Page
022.1	Verteilerleistenmodul (kompakt)	11	022.1	Distribution strip module (compact)	11

Artikelgruppe 030 Sprüh-/Blasleisten standard
prod.group 030 spray-/blast strips standard

Pos	Beschreibung	Seite	Pos	description	Page
030.1	Sprühleiste 150mm	13	030.1	Spray strip 150mm PS16XL	13
030.2	Blasleiste 150mm	13	030.2	Blasting strip 150mm PS16XL	13

Artikelgruppe 034 Blasleisten kompakt
prod.group 034 blast strips compact

Pos	Beschreibung	Seite	Pos	description	Page
034.1	Blasleiste 150mm	15	034.1	Blasting strip 150mm	15

Artikelgruppe 040 Sprüh-/Blasleisten Erweit. standard
prod.group 040 spray-/blast strips add. standard

Pos	Beschreibung	Seite	Pos	description	Page
040.1	Sprüh-/Blasleistenmodul 100mm	17	040.1	Spray and blasting strip modul 100mm	17
040.2	Sprüh-/Blasleistenwinkelstück LHA	17	040.2	spray strip angle piece LHA	17
040.3	Sprüh-/Blasleistenwinkelstück LVA	17	040.3	Spray stirp angle piece LVA	17
040.4	Sprüh-/Blasleistenwinkelstück RHA	17	040.4	Spray strip angle piece RHA	17
040.5	Sprüh-/Blasleistenwinkelstück RVA	17	040.5	Spray strip angle piece RVA	17
040.6	Sprüh-/Blasleistenschliessleiste R	18	040.6	Cover for spray and blasting strip R	18
040.7	Sprüh-/Blasleistenschliessleiste L	18	040.7	Cover for spray and blasting strip L	18
040.8	Sprüh-/Blasleistenmodul 350mm	18	040.8	Spray and blasting strip module 350mm	18
040.9	Sprüh-/Blasleistenwinkelstück LHI	18	040.9	Spray strip angle piece LHI	18
040.10	Sprüh-/Blasleistenwinkelstück RVI	18	040.10	Spray strip angle piece RVI	18
040.11	Sprüh-/Blasleistenwinkelstück LVI	19	040.11	Spray strip angle piece LVI	19
040.12	Sprüh-/Blasleistenmodul 250mm	19	040.12	Spray and blasting strip modul 250mm	19
040.13	Sprüh-/Blasleistenwinkelstück RHI	19	040.13	Spray strip angle piece RHI	19
040.14	Sprüh-/Blasleistenumlenkung RO	19	040.14	Spraying strip extension	19
040.15	Sprüh-/Blasleistendistanzmodul 25mm	19	040.15	Spray and blasting strip spacer modul 25mm	19
040.16	Sprüh-/Blasleistenwinkelstück 45°LVI	20	040.16	Spray strip angle piece 45°LVI	20
040.17	Sprüh-/Blasleistenwinkelstück 45°LHA	20	040.17	Spray strip angle piece 45° LHA	20
040.18	Sprüh-/Blasleistenwinkelstück 45°RVI	20	040.18	Spray strip angle piece 45°RVI	20
040.19	Sprüh-/Blasleistenwinkelstück 45°RHA	20	040.19	Spray strip angle piece 45°RHA	20
040.20	Sprüh-/Blasleistenumlenkung LO	20	040.20	Spraying strip extension	20

Artikelgruppe 040 Sprüh-/Blasleisten Erweit. standard
prod.group 040 spray-/blast strips add. standard

Pos	Beschreibung	Seite	Pos	description	Page
040.21	Sprüh-/Blasleistendistanzmodul 100mm	21	040.21	Spray and blasting strip spacer modul 100mm	21
040.22	Sprüh-/Blasleistenmodul 50mm	21	040.22	Spray and blasting strip modul 50mm	21
040.23	Sprüh-/Blasleistenkreuzung	21	040.23	Spray and blasting strip junction	21
040.24	Sprüh-/Blasleisten-Inversmodul m.O-R	21	040.24	Spray and blasting strip inverse module	21
040.25	Sprüh-/Blasleisten-Inversmodul o.O-R	21	040.25	Spray and blasting strip inverse module	21
040.26	Sprüh-/Blasleistenmodul 50mm	22	040.26	Spray and blasting strip	22
040.27	Sprüh-/Blasleistendistanzmodul 50mm	22	040.27	Spray and blasting strip spacer modul 50mm	22
040.28	Sprüh-/Blasleistendistanzmodul 350mm	22	040.28	Spray and blasting strip spacer modul 350mm	22
040.29	Sprüh-/Blasleistendistanzmodul 10mm	22	040.29	Spray and blasting strip spacer modul 10mm	22
040.30	Sprüh-/Blasleisten T-Stück 1	22	040.30	Spray and blasting strip T-piece 1	22
040.31	Sprüh-/Blasleisten T-Stück 2	23	040.31	Spray and blasting T-piece 2	23
040.32	Sprüh-/Blasleistendrehmodul links	23	040.32	Spray and blasting strip twist modul left	23
040.33	Sprüh-/Blasleistendrehmodul rechts	23	040.33	Spray and blasting strip twist modul right	23
040.34	Sprüh-/Blasleistenmodul 50mm	23	040.34	Spray and blasting module 50mm	23
040.35	Sprüh-/Blasleistensperrzwischenmodul Luft	23	040.35	Spray/blasting strip lock module air	23
040.36	Sprüh-/Blasleistendistanzmodul 15mm	24	040.36	Spray and blasting strip spacer modul 15mm	24
040.37	Sprüh-/Blasabschlußleiste 50mm links	24	040.37	Left end spray and blasting strip module 50mm	24
040.38	Sprüh-/Blasabschlußleiste 50mm rechts	24	040.38	Right end spray and blasting strip module 50mm	24

Artikelgruppe 044 Blasleisten Erweiterung kompakt
prod.group 044 blast strips additionals compact

Pos	Beschreibung	Seite	Pos	description	Page
044.1	Blasleistenmodul 100mm	26	044.1	Blasting strip module 100mm	26
044.2	Blasleistenmodul 50mm	26	044.2	Blasting strip module 50mm	26
044.3	Blasleistenschliessleiste R (kompakt)	26	044.3	Cover for compact blasting strip R	26
044.4	Blasleistenschliessleiste L (kompakt)	26	044.4	Cover for compact blasting strip L	26
044.5	Blasleistenkreuzung	26	044.5	Blasting strip junction	26
044.6	Blasleistenwinkel 1	27	044.6	Angle 1 for blast strip 45	27
044.7	Blasleistenwinkel 2	27	044.7	angle 2 for blasting strip 45	27
044.8	Blasleistenwinkel 3	27	044.8	Angle 3 for blast strip 45	27
044.9	Blasleistenwinkel 4	27	044.9	Angle 4 for blast strip 45	27
044.10	Blasleistendistanzmodul 100mm	27	044.10	Blasting strip spacer module 100mm	27
044.11	Blasleistendistanzmodul 50mm	28	044.11	Blasting strip spacer module 50mm	28
044.12	Blasleistenwinkelstück 45°LHA	28	044.12	Blasting strip angled piece 45°LHA	28
044.13	Blasleistenwinkelstück 45°LVI	28	044.13	Blasting strip angled piece 45°LVI	28
044.14	Blasleistenwinkelstück 45°RHA	28	044.14	Blasting strip angled piece 45°RHA	28
044.15	Blasleistenwinkelstück 45°RVI	28	044.15	Blasting strip angled piece 45°RVI	28
044.16	Blasleistendistanzmodul 10mm	29	044.16	Blasting strip spacer module 10mm	29

Artikelgruppe 044 Blasleisten Erweiterung kompakt
prod.group 044 blast strips additionals compact

Pos	Beschreibung	Seite	Pos	description	Page
044.17	Blasleisten-Inversmodul o.O-R	29	044.17	Blasting strip inverse module	29
044.18	Blasleisten-Inversmodul m.O-R	29	044.18	Blasting strip inverse module	29

Artikelgruppe 050 Sprühdüsen außenmisch
prod.group 050 spray nozzles outside mixing

Pos	Beschreibung	Seite	Pos	description	Page
050.1	Sprühdüse SD12	31	050.1	Spray nozzle SD12	31
050.2	Sprühdüse SD13	31	050.2	Spray nozzle SD13	31
050.3	Sprühdüse SD12 Basis	31	050.3	Spray nozzle SD12 carrier	31
050.4	Sprühdüse SD13 Basis	31	050.4	Spray nozzle SD13 carrier	31
050.5	Sprühdüse SD12	31	050.5	Spray nozzle SD12	31
050.6	Sprühdüse SD14	32	050.6	Spray nozzle SD14	32
050.7	Sprühdüse SD13	32	050.7	Spray nozzle SD13	32
050.8	Sprühdüse SD14 Basis	32	050.8	Spray nozzle SD14 carrier	32
050.9	Sprühdüse SD13	32	050.9	Spray nozzle SD13	32
050.10	Sprühdüse SD13	32	050.10	Spray nozzle SD13	32
050.11	Sprühdüse SD13	33	050.11	Spray nozzle SD13	33
050.12	Sprühdüse SD12	33	050.12	Spray nozzle SD12	33
050.13	Sprühdüse SD12	33	050.13	Spray nozzle SD12	33
050.14	Sprühdüse SD12	33	050.14	Spray nozzle SD12	33
050.15	Sprühdüse SD12	33	050.15	Spray nozzle SD12	33
050.16	Sprühdüse SD12	34	050.16	Spray nozzle SD12	34
050.17	Sprühdüse SD12	34	050.17	Spray nozzle SD12	34
050.18	Sprühdüse SD12	34	050.18	Spray nozzle SD12	34
050.19	Sprühdüse SD12	34	050.19	Spray nozzle SD12	34
050.20	Sprühdüse SD12	34	050.20	Spray nozzle SD12	34
050.21	Sprühdüse SD12	35	050.21	Spray nozzle SD12	35
050.22	Sprühdüse SD12	35	050.22	Spray nozzle SD12	35
050.23	Sprühdüse SD12	35	050.23	Spray nozzle SD12	35
050.24	Sprühdüse SD12	35	050.24	Spray nozzle SD12	35
050.25	Sprühdüse SD12	35	050.25	Spray nozzle SD12	35
050.26	Sprühdüse SD12	36	050.26	Spray nozzle SD12	36
050.27	Sprühdüse SD12	36	050.27	Spray nozzle SD12	36
050.28	Sprühdüse SD12	36	050.28	Spray nozzle SD12	36
050.29	Sprühdüse SD12	36	050.29	Spray nozzle SD12	36
050.30	Sprühdüse SD13	36	050.30	Spray nozzle SD13	36
050.31	Sprühdüse SD13	37	050.31	Spray nozzle SD13	37
050.32	Sprühdüse SD13	37	050.32	Spray nozzle SD13	37

Artikelgruppe 050 Sprühdüsen außenmisch
prod.group 050 spray nozzles outside mixing

Pos	Beschreibung	Seite	Pos	description	Page
050.33	Sprühdüse SD13	37	050.33	Spray nozzle SD13	37
050.34	Sprühdüse SD12	37	050.34	Spray nozzle SD12	37
050.35	Sprühdüse SD12	37	050.35	Spray nozzle SD12	37
050.36	Sprühdüse SD12	38	050.36	Spray nozzle SD12	38
050.37	Sprühdüse SD12	38	050.37	Spray nozzle SD12	38
050.38	Sprühdüse SD12	38	050.38	Spray nozzle SD12	38
050.39	Sprühdüse SD12	38	050.39	Spray nozzle SD12	38
050.40	Sprühdüse SD12	38	050.40	Spray nozzle SD12	38
050.41	Sprühdüse SD12	39	050.41	Spray nozzle SD12	39
050.42	Sprühdüse SD12	39	050.42	Spray nozzle SD12	39
050.43	Sprühdüse SD12	39	050.43	Spray nozzle SD12	39
050.44	Sprühdüse SD12	39	050.44	Spray nozzle SD12	39
050.45	Sprühdüse SD12	39	050.45	Spray nozzle SD12	39
050.46	Sprühdüse SD12	40	050.46	Spray nozzle SD12	40
050.47	Sprühdüse SD12	40	050.47	Spray nozzle SD12	40
050.48	Sprühdüse SD12	40	050.48	Spray nozzle SD12	40
050.49	Sprühdüse SD12	40	050.49	Spray nozzle SD12	40
050.50	Sprühdüse SD12	40	050.50	Spray nozzle SD12	40
050.51	Sprühdüse SD12	41	050.51	Spray nozzle SD12	41
050.52	Sprühdüse SD12	41	050.52	Spray nozzle SD12	41
050.53	Sprühdüse SD12	41	050.53	Spray nozzle SD12	41
050.54	Sprühdüse SD12	41	050.54	Spray nozzle SD12	41
050.55	Sprühdüse SD12	41	050.55	Spray nozzle SD12	41
050.56	Sprühdüse SD12	42	050.56	Spray nozzle SD12	42
050.57	Sprühdüse SD14	42	050.57	Spray nozzle	42
050.58	Sprühdüse SD14	42	050.58	Spray nozzle	42
050.59	Sprühdüse SD14	42	050.59	Spray nozzle	42
050.60	Sprühdüse SD14	42	050.60	Spray nozzle	42
050.61	Sprühdüse SD14	43	050.61	Spray nozzle	43
050.62	Sprühdüse SD14	43	050.62	Spray nozzle	43
050.63	Sprühdüse SD14	43	050.63	Spray nozzle	43
050.64	Sprühdüse SD14	43	050.64	Spray nozzle	43
050.65	Sprühdüse SD13	43	050.65	Spray nozzle SD13	43

Artikelgruppe 060 Sprühdüsen innenmisch
prod.group 060 spray nozzles inside mixing

Pos	Beschreibung	Seite	Pos	description	Page
060.1	Sprühdüse SD3	45	060.1	Spray nozzle SD3	45

Artikelgruppe 060 Sprühdüsen innenmisch
prod.group 060 spray nozzles inside mixing

Pos	Beschreibung	Seite	Pos	description	Page
060.2	Sprühdüse SD2	45	060.2	Spray nozzle SD2	45
060.3	Sprühdüse SD2 Basis	45	060.3	Spray nozzle SD2 carrier	45
060.4	Sprühdüse SD3 Basis	45	060.4	Spray nozzle SD3 carrier	45
060.5	Sprühdüse SD3	45	060.5	Spray nozzle SD3	45
060.6	Sprühdüse SD3	46	060.6	Spray nozzle SD3	46
060.7	Sprühdüse SD2	46	060.7	Spray nozzle SD2	46
060.8	Sprühdüse SD2	46	060.8	Spray nozzle SD2	46
060.9	Sprühdüse SD2	46	060.9	Spray nozzle SD2	46
060.10	Sprühdüse SD2	46	060.10	Spray nozzle SD2	46
060.11	Sprühdüse SD2	47	060.11	Spray nozzle SD2	47
060.12	Sprühdüse SD2	47	060.12	Spray nozzle SD2	47
060.13	Sprühdüse SD2	47	060.13	Spray nozzle SD2	47
060.14	Sprühdüse SD2	47	060.14	Spray nozzle SD2	47
060.15	Sprühdüse SD2	47	060.15	Spray nozzle SD2	47
060.16	Sprühdüse SD2	48	060.16	Spray nozzle SD2	48
060.17	Sprühdüse SD2	48	060.17	Spray nozzle SD2	48
060.18	Sprühdüse SD2	48	060.18	Spray nozzle SD2	48
060.19	Sprühdüse SD2	48	060.19	Spray nozzle SD2	48
060.20	Sprühdüse SD2	48	060.20	Spray nozzle SD2	48
060.21	Sprühdüse SD2	49	060.21	Spray nozzle SD2	49
060.22	Sprühdüse SD2	49	060.22	Spray nozzle SD2	49
060.23	Sprühdüse SD2	49	060.23	Spray nozzle SD2	49
060.24	Sprühdüse SD2	49	060.24	Spray nozzle SD2	49
060.25	Sprühdüse SD2	49	060.25	Spray nozzle SD2	49
060.26	Sprühdüse SD2	50	060.26	Spray nozzle SD2	50
060.27	Sprühdüse SD2	50	060.27	Spray nozzle SD2	50
060.28	Sprühdüse SD2	50	060.28	Spray nozzle SD2	50
060.29	Sprühdüse SD2	50	060.29	Spray nozzle SD2	50
060.30	Sprühdüse SD2	50	060.30	Spray nozzle SD2	50

Artikelgruppe 070 Blasdüsen
prod.group 070 blast nozzles

Pos	Beschreibung	Seite	Pos	description	Page
070.1	Blas-Set mit KD-I-26	52	070.1	Blasting set with KD-I-26	52
070.2	Blas-Set mit KD-I-30 (100mm lang)	52	070.2	Blasting set with KD-I-30 (100mm)	52

Artikelgruppe 080 ECO-Spray Düsen
prod.group 080 ECO-spray nozzles

Pos	Beschreibung	Seite	Pos	description	Page
080.1	Dosierdüse	54	080.1	Dosing nozzle	54

Artikelgruppe 080 ECO-Spray Düsen
prod.group 080 ECO-spray nozzles

Pos	Beschreibung	Seite	Pos	description	Page
080.2	Dosierdüse Basis	54	080.2	dosing nozzle carrier	54
080.3	Dosierdüse	54	080.3	Dosing nozzle	54
080.4	Dosierdüse Basis	54	080.4	dosing nozzle carrier	54
080.5	Dosierdüse	54	080.5	Dosing nozzle	54
080.6	Dosierdüse Basis	55	080.6	dosing nozzle carrier	55
080.7	Dosierdüse	55	080.7	Dosing nozzle	55
080.8	Dosierdüse	55	080.8	Dosing nozzle	55
080.9	Dosierdüse Basis	55	080.9	Dosing nozzle carrier	55
080.10	Dosierdüse	55	080.10	Dosing nozzle	55
080.11	Dosierdüse	56	080.11	Dosing nozzle	56
080.12	Dosierdüse Basis	56	080.12	Dosing nozzle carrier	56
080.13	Kappe mit Festanschlag 1	56	080.13	Cap with fixed stop 1	56
080.14	Kappe mit Festanschlag 2	56	080.14	Cap with fixed stop 2	56
080.15	Kappe mit Festanschlag 3	56	080.15	Cap with fixed stop 3	56
080.16	Kappe mit Festanschlag 4	57	080.16	Cap with fixed stop 4	57
080.17	Kappe mit Festanschlag 5	57	080.17	Cap with fixed stop 5	57
080.18	Kappe mit Festanschlag 6	57	080.18	Cap with fixed stop 6	57
080.19	Dosierdüse Basis	57	080.19	Dosing nozzle carrier	57
080.20	Sprühdüse FSD	57	080.20	Spray nozzle FSD	57
080.21	Sprühdüse FSD	58	080.21	Spray nozzle FSD	58
080.22	Sprühdüse FSD Basis	58	080.22	Spray nozzle FSD basis	58
080.23	Sprühdüse FSD	58	080.23	Spray nozzle FSD	58

Artikelgruppe 090 Zubehör außenmisch
prod.group 090 addons outside mixing

Pos	Beschreibung	Seite	Pos	description	Page
090.1	Rohr	60	090.1	Tube	60
090.2	Rohr	60	090.2	Tube	60
090.3	Rohr	60	090.3	Tube	60
090.4	Rohr	60	090.4	Tube	60
090.5	Rohr	60	090.5	Tube	60
090.6	Rohrenddüse	61	090.6	Nozzle for tube	61
090.7	Rohrenddüse	61	090.7	Nozzle for tube	61
090.8	Rohrenddüse	61	090.8	Nozzle for tube	61
090.9	Verschluss für Sprührohr AM	61	090.9	blind plug	61
090.10	Umlenkung 90°	61	090.10	Direction change 90°	61
090.11	T-Umlenkung	62	090.11	T-direction change	62
090.12	L-Umlenkung	62	090.12	L-direction change	62

Artikelgruppe 090 Zubehör außenmisch
prod.group 090 addons outside mixing

Pos	Beschreibung	Seite	Pos	description	Page
090.13	Rohrenddüse	62	090.13	Nozzle for tube	62

Artikelgruppe 091 Zubehör außenmisch/ECO-Spray
prod.group 091 addons outside mixing/ECO-spray

Pos	Beschreibung	Seite	Pos	description	Page
091.1	Kugeldüse	64	091.1	Ball nozzle	64
091.2	Kugeldüse	64	091.2	Ball nozzle	64
091.3	Kugeldüse	64	091.3	Ball nozzle	64
091.4	Kugeldüse	64	091.4	Ball nozzle	64
091.5	Kugeldüse	64	091.5	Ball nozzle	64
091.6	Kugeldüse	65	091.6	Ball nozzle	65
091.7	Kugeldüse	65	091.7	Ball nozzle	65
091.8	Kugeldüse	65	091.8	Ball nozzle	65
091.9	Kugeldüse	65	091.9	Ball nozzle	65
091.10	Kugeldüse	65	091.10	Ball nozzle	65
091.11	Kugeldüse	66	091.11	Ball nozzle	66

Artikelgruppe 092 Zubehör innenmisch/blasen
prod.group 092 addons inside/blast mixing

Pos	Beschreibung	Seite	Pos	description	Page
092.1	Kugeldüse	68	092.1	Ball nozzle	68
092.2	Rohr	68	092.2	Tube	68
092.3	Rohr	68	092.3	Tube	68
092.4	Rohrenddüse	68	092.4	Nozzle for tube	68
092.5	Rohrenddüse	68	092.5	Nozzle for tube	68
092.6	Rohr	69	092.6	Tube	69
092.7	Rohr	69	092.7	Tube	69
092.8	Rohr	69	092.8	Tube	69
092.9	Kugeldüse	69	092.9	Ball nozzle	69
092.10	Rohrenddüse	69	092.10	Nozzle for tube	69
092.11	Rohr	70	092.11	Tube	70
092.12	Kugeldüse	70	092.12	Ball nozzle	70
092.13	Kugeldüse	70	092.13	Ball nozzle	70
092.14	Kugeldüse	70	092.14	Ball nozzle	70
092.15	Rohr	70	092.15	Tube	70
092.16	Rohr	71	092.16	Tube	71

Artikelgruppe 092 Zubehör innenmisch/blasen
prod.group 092 addons inside/blast mixing

Pos	Beschreibung	Seite	Pos	description	Page
092.17	Rohr	71	092.17	Tube	71
092.18	Rohr	71	092.18	Tube	71
092.19	Rohr	71	092.19	Tube	71
092.20	Rohr	71	092.20	Tube	71
092.21	Umlenkung 90°	72	092.21	Direction change 90°	72
092.22	Kugeldüse	72	092.22	Ballnozzle	72
092.23	Kugeldüse	72	092.23	Ballnozzle	72
092.24	Kugeldüse	72	092.24	Ball nozzle	72
092.25	Kugeldüse	72	092.25	Ball nozzle	72
092.26	Rohrenddüse	73	092.26	Nozzle for tube	73
092.27	Rohrenddüse	73	092.27	Nozzle for tube	73
092.28	Rohrenddüse	73	092.28	Nozzle for tube	73
092.29	Rohrenddüse	73	092.29	Nozzle for tube	73
092.30	Rohrenddüse	73	092.30	Nozzle for tube	73

Artikelgruppe 093 Zubehör blasen
prod.group 093 addons blast

Pos	Beschreibung	Seite	Pos	description	Page
093.1	Halteplatte für Rohr auf Blasleiste	75	093.1	Holding plate for tube	75
093.2	Rückschlagventil für Blasset	75	093.2	check valve for blast. set	75

Artikelgruppe 094 Zubehör außenmisch/innenmisch
prod.group 094 addons outside/inside mixing

Pos	Beschreibung	Seite	Pos	description	Page
094.1	Dosierblende	77	094.1	Dosing insert	77
094.2	Dosierblende	77	094.2	Dosing insert	77
094.3	Dosierblende	77	094.3	Dosing insert	77
094.4	Dosierblende	77	094.4	Dosing insert	77
094.5	Dosierblende	77	094.5	Dosing insert	77
094.6	Dosierblende	78	094.6	Dosing insert	78
094.7	Dosierblende	78	094.7	Dosing insert	78
094.8	Dosierblende	78	094.8	Dosing insert	78
094.9	Dosierblende	78	094.9	Dosing insert	78
094.10	Dosierblende	78	094.10	Dosing insert	78

Artikelgruppe 095 Zubehör außen-/innenmisch/blasen
prod.group 095 addons outside/inside mixing blast

Pos	Beschreibung	Seite	Pos	description	Page
095.1	Verschluß (Blindplatte Sprüh-/Blasdüse)	80	095.1	Cover plate	80

Artikelgruppe 095 Zubehör außen-/innenmisch/blasen
prod.group 095 addons outside/inside mixing blast

Pos	Beschreibung	Seite	Pos	description	Page
095.2	Klemmdeckel für Kugeldüse	80	095.2	Clamp plate for ball nozzle	80
095.3	Halteplatte für Rohr	80	095.3	Holding plate for tube	80
095.4	Sprüh-/Blasdüsenerhöhung 50mm	80	095.4	Spray and blasting nozzle extension 50mm	80
095.5	Sprüh-/Blasdüsenerhöhung, schwenkbar	80	095.5	Rotatable spray and blasting nozzle extension	80
095.6	Sprüh-/Blasdüsenerhöhung 100mm	81	095.6	Spray and blasting nozzle extension 100mm	81
095.7	Sprüh-/Blasdüsenerhöhung 45° links	81	095.7	Spray and blasting nozzle extension 45° left	81
095.8	Sprüh-/Blasdüsenerhöhung 45° rechts	81	095.8	Spray and blasting nozzle extension 45° right	81
095.9	Sprüh-/Blasdüsenerhöhung 45° oben	81	095.9	Spray and blasting nozzle extension 45° above	81
095.10	Sprüh-/Blasdüsenerhöhung 45° unten	81	095.10	Spray and blasting nozzle extension 45° down	81

Artikelgruppe 096 Zubehör außen-/innenmisch/ECO-Spray
prod.group 096 addons outside/inside mixing/ECO

Pos	Beschreibung	Seite	Pos	description	Page
096.1	Adapterplatte für Sprühdüse	83	096.1	Adaptor plate for spray nozzle	83

Artikelgruppe 097 Zubehör ECO-Spray
prod.group 097 addons ECO-spray

Pos	Beschreibung	Seite	Pos	description	Page
097.1	Halteplatte für Rohr	85	097.1	Holding plate	85
097.2	Klemmdeckel für Kugeldüse	85	097.2	Clamp plate for ball nozzle	85

Artikelgruppe 100 Sonderteile
prod.group 100 special parts

Pos	Beschreibung	Seite	Pos	description	Page
100.1	Sprüh-/Blasdüsenerhöhung 45° unten	87	100.1	Spray and blasting nozzle extension 45° down	87
100.2	Sprühdüse SD13	87	100.2	Spray nozzle SD13	87
100.3	Sprüh-/Blasdüsenerhöhung 45° links	87	100.3	Spray and blasting nozzle extension 45° left	87
100.4	Sprüh-/Blasdüsenerhöhung 45° rechts	87	100.4	Spray and blasting nozzle extension 45° right	87

Artikelgruppe 120 Zubehör
prod.group 120 addons

Pos	Beschreibung	Seite	Pos	description	Page
120.1	Düsenjustiergerät	89	120.1	Nozzle adjustment unit	89

Artikelgruppe 120 Zubehör
prod.group 120 addons

Pos	Beschreibung	Seite	Pos	description	Page
120.2	**Flachstange 20x5mm**	**89**	**120.2**	**flat bar 20x5mm**	**89**